РУССКОЕ КОСМИЧЕСКОЕ ОБЩЕСТВО

Единое больше многого!

ФЕВРАЛЬ 2019 г. №18

РКО

ПРИРОДА ОБЩЕСТВО ЧЕЛОВЕК

НООСФЕРНОЕ УСТОЙЧИВОЕ РАЗВИТИЕ

НАУЧНО-ОБРАЗОВАТЕЛЬНАЯ И ПРОСВЕТИТЕЛЬСКАЯ ГАЗЕТА

ДЕЛА И СОБЫТИЯ РУССКОГО КОСМИЧЕСКОГО ОБЩЕСТВА
СТР. 2

КАК ОТМЕТИТЬ ЮБИЛЕЙ ЮРИЯ АЛЕКСЕЕВИЧА ГАГАРИНА?
СТР. 12

НООСФЕРНАЯ ПАРАДИГМА УНИВЕРСАЛЬНОГО ЭВОЛЮЦИОНИЗМА КАК «ПРОГРАММА» РЕВОЛЮЦИИ В ЕДИНОЙ НАУКЕ XXI ВЕКА
СТР. 13

«ГЕЛИО-СПОРТ»: ПРОЕКТ СОЛНЕЧНЫХ ПОБЕД!
СТР. 16

«КОСМОС, МЕНЯЮЩИЙ НАС»

ВЫСТАВКА ТО «СОЗВЕЗДИЕ ВИДЕНИЙ», ПРИУРОЧЕННАЯ К 60-ЛЕТИЮ ЖУРНАЛА «НАУКА И РЕЛИГИЯ»
СТР. 18

ОТ МЕЧТЫ К РЕАЛЬНОСТИ

«Наш народ своим гением, своим героическим трудом создал самый прекрасный в мире космический корабль «Восток» и его очень умное, очень надёжное оборудование. От старта и до самого приземления у меня не было никакого сомнения в успешном исходе космического полёта. Мне хочется от души поблагодарить наших учёных, инженеров, техников, всех советских рабочих, создавших такой корабль, на котором можно уверенно постигать тайны космического пространства. Позвольте также мне поблагодарить всех товарищей и весь коллектив, подготовивший меня к космическому полёту. Я убеждён, что все мои друзья лётчики-космонавты готовы также в любое время совершить полёт вокруг нашей планеты. Можно с уверенностью сказать, что мы на наших советских космических кораблях будем летать и по более дальним маршрутам. Я безмерно рад, что моя любимая Отчизна первой в мире совершила этот полёт, первой в мире проникла в Космос. Первый самолёт, первый спутник, первый космический корабль и первый космический полёт — вот этапы большого пути моей Родины к овладению тайнами природы». Так в столь далёком и столь близком 1961 году сказал первый космонавт Земли – **Юрий Алексеевич Гагарин.**

На стене в офисе РКО висит выпуск газеты «Правда» от 13 апреля 1961 года. В тот день она вышла под общим заглавием: «Великое событие в истории человечества». Выпуск посвящён выдающемуся прорыву нашей страны и всех Землян в космос. На первой странице той «Правды» зарёй пылают следующие слова: *«В этот торжественный день мы вновь обращаемся к народам и правительствам всех стран с призывным словом о мире.*

Пусть все люди, независимо от рас и наций, цвета кожи, от вероисповедания и социальной принадлежности, приложат все силы, чтобы обеспечить прочный мир во всём мире.



Положим конец гонке вооружений! Осуществим всеобщее полное разоружение под строгим международным контролем! Это будет решающий вклад в священное дело защиты мира.

Славная победа нашей Родины вдохновляет всех советских людей на новые подвиги в строительстве коммунизма! Вперёд, к новым победам во имя мира, прогресса и счастья человечества!».

Мы часто перечитываем эти строки. Читая их, мы понимаем, что это могучее обращение – есть завещание всем нам, идущим по стопам титанов мысли и духа эпохи социалистического строительства. Обессмертивших себя на веки строителей и созидателей великой державы. Оно обязывает нас не предать и не обмануть их надежд, свершений и стремлений.

Потому, под каждым словом, под каждой буквой этого гимна прогрессу и труду мы подписываемся. Подписываемся не только словом – но и делом.

Да, сейчас другое время. Другие цели и нравы в обществе и государстве. Да, и, государство иное. Совсем иное. Но иным его делают люди, из которых оно состоит. Мы изменились. Государство лишь проявленное выражение этих перемен. Ведь государство – это не чиновник и не аппарат чиновников. Не только он. Далеко не только. Государство – это мы. Все люди, проживающие на территории нашей страны. И те, которые живут тут от века, и те, которые пришли недавно, встав под наш флаг. И учёный, и военный, и токарь, и учитель, и пекарь, и лётчик, и комбайнёр, и экономист, и бухгалтер, и чиновник, и менеджер, и служащий, и рабочий, и отцы, и матери, и дети, и старики. Мы все народ. И мы все – государство. Наше государство стоит на нашей земле. Наша земля – это наша страна. Наша страна – это наша Родина. Наша Родина – это земля, политая кровью и потом наших предков. Наша Родина оберегаема нашим Отечеством. Наше Отечество – это все те смыслы и идеалы, которые за века и тысячелетия сформировались в нашем народе. Вот наша опора, и вот наш фундамент. Вот то, за что мы стоим.

Но то сохранение. Его основа. Но одного сохранения недостаточно. Ещё необходимо изменение. Направленное, управляемое изменение, согласованное с законами природы. С космической эволюцией жизни на нашей планете. Какова цель таких изменений? Каково направление прорыва?

Первый Президент Русского Космического Общества **Борис Евгеньевич Большаков** в своих трудах отвечал на этот вопрос так: *«Русская научная школа видит будущее человека и Человечества в разрешении фундаментальных противоречий между биосферой и Человеком, религиозными и общественно-политическими формациями, экономическими и военными союзами, в пользу развития Жизни. При этом Общее Дело человечества – борьба со всеми формами возрастания энтропии посредством формирования Человека, способного и реализующего свою способность к творчеству во имя Развития Жизни во всех формах её проявления».* Этот посыл Бориса Евгеньевича в полной мере отражает то, каков характер и направление требуемых изменений. Русский космизм, доведённый до максимальной степени конструктивизма Русской научной школой, позволяет ставить адекватные космической эволюции жизни цели развития. Процессом достижения этих целей можно и нужно управлять. Прикладная и фундаментальная Российская наука по-прежнему позволяют называть нашу страну ведущей космической державой. Позволяет решать технические задачи, адекватные поставленным целям.

Пусть не всё гладко сегодня. Не всё хорошо. Но время меняется. Приходит иное время. Наше время. Время нашего похода и наших побед. И эти победы будут космическими. Ведь, хотим мы того, или не хотим, осознаём, или нет, а человечество уже вошло в эпоху его космической истории. И случилось это в 1961 году, когда наш великий Гагарин, которому 9 марта этого года исполняется 85 лет, обессмертил трудовой подвиг советского народа и своё имя, первым из людей Земли взглянув на нашу планету «с той стороны».

И в завершение. Друзья, в ваших руках очередной выпуск газеты Русского Космического Общества. На его страницах освещены плоды трудов членов нашей организации. События, генерируемые теми, кто верит, что даже малое дело способно стать решающей гирькой, способной склонить весы в сторону победы Жизни. Повернуть логику нашей истории на путь, с которого мы некогда сошли, погнавшись за чужими идолами, потянувшись к чужим звёздам. Верим и знаем, что так будет. И тысячу раз был прав наш великий **Сергей Павлович Королёв**, сказав: *«Человек, который верит в сказку, однажды в неё попадает, потому что у него есть сердце...».*

ДЕЛА И СОБЫТИЯ РУССКОГО КОСМИЧЕСКОГО ОБЩЕСТВА

ГАГАРИНСКУЮ ЭСТАФЕТУ НАЧАЛ КАЗАЧИЙ ДОЗОР



5 января, на базе Ильинской средней образовательной школы, в старинном селе Ильинском, Богдановичского района, Свердловской области, открылся Рождественский слет общественного молодежного движения «Казачий Дозор».

Об этом движении можно прочитать по ссылке: zema.su/kazachii-dozor.

Руководителем подготовки и проведения этого слета являлся потомственный казак, Председатель движения «Казачий Дозор» в Свердловской области, **Артюхин Игорь Станиславович**.

Ранее руководитель пресс-службы движения «Казачий Дозор» — **Козырев Владимир Михайлович** связался с руководством Русского Космического Общества с целью налаживания сотрудничества и взаимодействия.

Председатель Челябинского отделения Русского Космического Общества **Бессонов Антон Владимирович** с энтузиазмом принял предложение посетить мероприятие, познакомиться с движением и провести для его участников несколько уроков-лекций на космическую тематику. Эта встреча открыла Гагаринскую эстафету 2019 и стала первой в рамках работы Общественно-государственного комитета празднования 85-летия Ю.А. Гагарина.

Заранее готовясь к этому мероприятию, Антон Владимирович провел небольшое историческое исследование, и выяснил, что уже в конце XIX века казаки имели на вооружении ракетное оружие, в подтверждение этому имеется архивная фотография ракетного взвода Семиреченского казачьего войска, датированная 1891 годом. Семиреченские казаки́ — группа казаков, проживающая в Семиречье, на юго-востоке современного Казахстана и северной Киргизии. Впоследствии, с развитием военно-промышленных технологий, ракетное вооружение, почти полностью было вытеснено более точным и более скорострельным пушечным нарезным оружием различных калибров.

Также стоит отметить, что судьбы крупнейших отечественных деятелей ракетно-космической отрасли XX века напрямую связаны с территорией распространения традиционной казачьей культуры. В Малороссии (современная Украина) родились и получали образование: Сергей Королев и Валентин Глушко, Владимир Челомей в 1937 году, окончил Киевский авиационный институт. В начале 50-х годов XX века, в украинском городе Днепропетровск было основано конструкторское бюро «Южное» — разработчик ракетно-космической техники, которому впоследствии было присвоено название основоположника этого КБ – Михаила Кузьмича Янгеля. Именно об этом и рассказал Антон Владимирович в начале первой беседы.

Главной же темой стало повествование о подготовке и проведении первого полета человека в Космос 12 апреля 1961 года. Эта беседа была посвящена 85-летию первого космонавта планеты Юрия Алексеевича Гагарина, которое мы будет отмечать 9 марта этого года. Уже в декабре 2018 года, на сайте движения «Казачий Дозор» был размещен материал о Первом международном конкурсе детского рисунка — «Наше космическое завтра», посвященном юбилею Гагарина, который так же проходит в рамках работы Гагаринского комитета.

В тот же день, в ходе второй беседы Антон Владимирович рассказал казакам об истории создания многоразовой транспортной космической системы «Энергия» и об орбитальном корабле «Буран», а также о руководителе двух испытательных запусков этой системы, нашем земляке, Владимире Евгеньевиче Гудилине.

Третья беседа, прошла на следующий день, 6 января и была посвящена рассказу о строении атмосферы Земли, а также о строении и составе Солнечной системы, и об условиях жизни на других планетах Солнечной системы. Слушатели узнали много интересного о профессии космонавта и профессиях конструкторов ракетно-космической техники. Все проведенные лекции вызвали неподдельный интерес у слушателей, дети задавали Антону Владимировичу интересные вопросы и получали на них исчерпывающие ответы.

В завершение двух дневного пребывания в селе, Председатель движения «Казачий Дозор» Игорь Артюхин поблагодарил Антона Бессонова за проведение трех весьма интересных бесед и выразил надежду на дальнейшее сотрудничество. Надо сказать, что планы по будущему взаимодействию имеются и обязательно будут реализованы.

Сайт Гагаринского комитета: **www.gagarinday.ru**

Челябинское Отделение
Русского Космического Общества

СОСТОЯЛСЯ ЗИМНИЙ СЕМИНАР «ЦЕЛОСТНОЕ МЫШЛЕНИЕ»

Со 2 по 8 января 2019 года в Секции Ноосферного образования при Научно-образовательном совете РКО на базе отделения Ноосферного образования РАЕН состоялся семинар «Целостное мышление».

11 коллег из России, Белоруссии и Италии под научным руководством доктора психологических наук, кандидата исторических наук, действительного члена РАЕН, руководителя отделения «Ноосферное образование» РАЕН и Секции РКО **Наталии Владимировны Масловой** собрались для постижения целостного мышления, основ ноосферного образования, саморегуляции, воспитания. Участники получили много новых и интересных знаний. Развили способности эффективного применения правого полушария, творческого и образного мышления, а также постигли азы совокупной работы обоих полушарий головного мозга человека.

Восемь дней семинара были насыщены разнообразной теоретической и практической деятельностью и пролетели незаметно. Лекции сменялись активной групповой и индивидуальной работой. Решение проблем в команде, а также представление информации в виде «живых скульптур» – важный тренинг применения полученных знаний в семинаре. Слушатели получили понимание и ощущение целостного комплексного мышления и приобрели огромный эмоциональный заряд.

Участники семинара за круглым столом: самостоятельное решение поставленных вопросов приносит огромную радость и уверенность в своих силах!



Живые ноосферные уроки в лесу позволяли отдохнуть и при этом воспринять большой объём новой информации.

Сложные научные понятия участники учились объяснять и понимать с помощью «языка» своих рук, динамических движений и взаимодействий.

Работа велась в прекрасной международной команде итальянцев, белорусов и россиян, оставив незабываемые впечатления и желание реализации социально значимых проектов, в первую очередь для детей.

Слушатели получали сложные интеллектуальные задания и, конечно, их ожидали не менее сложные и вкусные блюда в качестве подкрепления за обедом, ужином или завтраком. «Noosphera vivat!» – так отзывались о вкусной русской пище итальянские слушатели.

Создание индивидуальных программ деятельности каждым слушателем завершило семинар. Дружба, единство и комплексные знания сподвигнут наш мир к нравственному развитию и осознанию ответственности за судьбу подрастающего поколения молодёжи, укрепление семей, здоровье нашей планеты и Космоса.

Крымское Отделение
Русского Космического Общества



В СУНДУКАХ ЗАВЁЛСЯ СМОТРИТЕЛЬ ЗА ЗВЕЗДАМИ



Особенный подарок принёс Дед Мороз жителям села Июс.

Искренне и с любовью занимается своим делом **Наталья Васильевна Радюк**, Председатель РКО Хакасии, научный сотрудник музея-заповедника Сундуки, руководитель клуба «Эврика».

Музей-заповедник является древнейшей обсерваторией и центром полевых работ команды ученых - астроархеологов. В этих удивительных природных условиях Наталья Васильевна работает с детьми, закладывая в них стремление к познанию, любовь к окружающему миру и основные духовно-нравственные ценности, формирующие настоящего Человека.

Функция человека на Земле одна: развивать свою духовную природу в рамках нравственности. Если духовность трактуется как стремление к познанию, интеллектуальная природа Человека, то нравственность - (так хочется верить) это вечные качества, непроходящие ценности, лучшие наработки человечества в процессе набора опыта одухотворения материи, в процессе познания и постижения себя в качестве неотъемлемой частицы Вселенной.

«Жемчуг исканий» — это искры чудесного соприкосновения с окружающим миром, которые зажгут в детях убеждение в том, что естественная биосфера также важна для жизни и развития, как и искусственная биосфера (техносфера и ноосфера).

Ещё летом возникла идея приобретения телескопа для Хакасского отделения РКО и клуба «Эврика». Чтобы ребята и взрослые могли полноценно проводить исследования, опираясь не только на древние инструменты, оставленные нашими далёкими предками, но и исследуя звёздное небо с помощью современных технологий.

Сказано - сделано! Телескоп был приобретён, а к нему и лазерная указка в помощь. Долгий путь проделал хрупкий инструмент до места назначения. Но, несмотря на все сложности, возникшие на пути, он достиг заветной цели.

Январь выдался хмурым и морозным. Потому ребята РКО Хакасии осваивают телескоп пока в помещении. В уютный детский клуб «Эврика» пришли и взрослые, взрослым не менее интересен процесс сборки.

Все с нетерпением ожидают ясного неба с загадочно мерцающими звёздами, дают советы при сборке и рассказывают о своей детской мечте – стать поближе к небу.

«А мы готовимся к выступлению перед дошколятами. Хотим рассказать о планетах солнечной системы. Нам и самим интересно, как так? Сатурн – «газовая» планета, а кольца - из камней и льда? А Марс? Сегодня вечером мы надеемся его наблюдать в телескоп» - делится с нами планами Наталья Васильевна.

А ещё, она передала нам слова благодарности.

«Благодарим членов РКО России, они оживили нашу жизнь, вдохнули интерес к познанию тайн Вселенной. Спасибо большое» - **Корнеев Женя**, воспитанник клуба «Эврика».

Все ждали наступления темноты. Но... Небо нахмурилось, ударил мороз -29. Телескоп остался ждать более благоприятных условий. Тем не менее, это не остановило юных исследователей. В суровых условиях закаляется твердый характер. Пытливые детские умы жаждали новых знаний.

«Мы рассматривали еле-еле видимые звёзды Ориона с помощью лазерной указки и бинокля. Было необычно интересно. Все жители нашего села греются у печек, а мы как истинные служители древней обсерватории «Сундуки» наблюдаем за Бетельгейзе, то появляющейся, то исчезающей и говорим: «Свети, пусть будет всё, как есть, пусть продолжается жизнь на планете Земля».

Хакасское Отделение
Русского Космического Общества

ЮНЫЕ ИССЛЕДОВАТЕЛИ ЧЕЛЯБИНСКОЙ ОБЛАСТИ

12 января 2019 года состоялся III региональный этап конкурса «Юный исследователь» в рамках Всероссийских конкурсов некоммерческого фонда «Наследие Д.И. Менделеева».

Этот конкурсный этап проходил в городе Верхний Уфалей, Челябинской области.

В очередной раз войти в состав жюри конкурса был приглашен Председатель Челябинского отделения Русского Космического Общества **Бессонов Антон Владимирович**.

В этот раз, Антон Владимирович работал в составе жюри секции «Техника и инженерное дело», где представляли свои исследовательские работы учащиеся 8-11 классов. Также в составе жюри этой секции были педагог дополнительного образования **Юрий Александрович Касауров** и директор учреждения дополнительного образования **Денис Николаевич Войченко**. В течение трёх часов жюри заслушало девять докладов юных исследователей. Каждая исследовательская работа отличалась индивидуальностью и была посвящена изучению разных физических и химических процессов и явлений, а также их практическому применению. Ни один представленный на секции доклад, ни в какой мере не повторял и не пересекался с темами других докладов, что сделало работу секции интересной и запоминающейся.

Наиболее интересные, на наш взгляд, доклады были представлены учащимися средней образовательной школы № 1 и гимназии № 7 «Ступени», оба этих учебных заведения расположены в городе Верхний Уфалей.



Так, весьма интересно было прослушать доклад **Софьи Матвеевой** – ученицы 9 класса СОШ № 1. Софья, обладая отличной дикцией, грамотной речью и приятными манерами, пожалуй, лучше многих преподнесла информацию о своей исследовательской работе «Приборный контроль

сердечной деятельности человека», а затем, в качестве наглядного эксперимента провела экспресс-исследование сердечной деятельности каждого члена жюри. В результате, было установлено, что согласно показаниям прибора, у всех сердечная деятельность была в норме. Мы желаем Софье Матвеевой, всегда стремиться расширять свой научный кругозор и углублять свои знания в различных областях науки и техники, и в особенности в науках изучающих нашу Землю, Солнечную систему и нашу Вселенную.

Хорошее впечатление произвёл доклад ученика 9 класса, Гимназии № 7, **Климентия Монина**, который представил доклад на тему «Разработка и изготовление аппарата плазменной резки и сварки для технических лабораторий». Плазменная резка и сварка – это сама по себе очень интересная технология и было явно видно, что Клим имеет в этой области хорошие теоретические и практические знания. Он давал точные ответы на вопросы членов жюри, при этом ход его мыслей был логичен и верен. За это Клим Монин получил в подарок от Русского Космического Общества книгу о всемирно известном создателе ракетно-космических комплексов – Михаиле Янгеле. Желаем Климу и дальше добывать новые знания и практический опыт в выбранной им области и надеемся, что при следующей встрече он продемонстрирует нам работу своего аппарата, который может найти практическое применение в будущих пилотируемых космических полётах.



В результате коллективного решения жюри, победителем конкурса в этой секции была признана, ученица 9 класса СОШ № 1, **Мария Спиридонова**, с докладом «Исследование возможностей альтернативной энергетики при создании зарядных устройств для мобильной электроники». Весь свой доклад Мария изложила самостоятельно, не читая и не смотря в текст. В ходе доклада она чётко пояснила физический принцип работы каждого из представленных ею устройств для получения энергии. Она представила зарядное устройство на солнечных элементах и устройство на основе термоэлектрического эффекта Пельтье, которое работает на использовании разницы температур с разных сторон термоэлектрического элемента. От Русского Космического Общества Марии Спиридоновой был вручен приз - книга о выдающемся отечественном ученом – Мстиславе Келдыше. Желаем Марии и дальше развивать свой научный потенциал, шаг за шагом основательно изучая объем дисциплин не только школьного курса, но и за его рамками. Для этого у Марии есть очевидные способности: интеллект, хорошая память, моральные и физические силы и по-настоящему спортивная настойчивость. Верим, что в будущем Мария найдёт интересную ей научную тему, которая может стать для неё главной темой её научной деятельности, а Русское Космическое Общество готово помогать ей в этом своим советом и поддержкой.

Призёром конкурса в этой секции был признан, ученик 11 класса СОШ № 1, **Александр Горбатов**. Он представил доклад «Аналого-цифровая аналитическая станция с Bluetooth-модулем для определения качества воды для дистанционной передачи данный и их фиксации на мобильных устройствах». Докладчик понятно и грамотно рассказал о своей исследовательской работе, а затем ответил на ряд вопросов жюри, при этом продемонстрировав свой широкий кругозор и знания не только земных условий применения своего прибора, но и знания климатических условий на Марсе, а также знания о наличии и состоянии воды на этой планете. Этим он приятно удивил членов жюри и заслужил приз от Русского Космического Общества. Ему была тожественно вручена книга об одном из основоположников отечественной космонавтики Фридрихе Цандере, главным жизненным лозунгом которого был призыв: «Вперед на Марс!». Пожелаем же Александру Горбатову дальнейших научных успехов.



Также призером конкурса стала **Александра Григорьева**, ученица 10 класса СОШ № 1. Она рассказала о своей работе на тему «Низкопотенциального резонансного электролиза как метод получения водорода» и тут же продемонстрировала реальною работу этой установки. Предлагаемая конструкция электролизера, способ его энергопитания и его наглядное функционирование, безусловно, произвело сильное положительное впечатление и заслуживает дальнейшей работы по его изучению и совершенствованию, а также поиску практического применения этой установки. На этом явно позитивном фоне, было жаль, что несложный вопрос члена жюри вызвал у Александры затруднение с правильным ответом и отчасти снизил ее рейтинг, но мы уверены, что она, несомненно, разберется с этой проблемой и на следующих этапах конкурса будет во всеоружии.

Председатель правления **М.В. Богуславский** и Исполнительный директор **Е.Е. Шестернинов** некоммерческой организации «Благотворительный фонд наследия Д.И. Менделеева» выразили Антону Владимировичу Бессонову письменную благодарность за сотрудничество и активную поддержку организации и проведения конференции.

Со своей стороны, выражаем нашу признательность **Эдуарду Михайловичу Красавину** - педагогу дополнительного образования средней образовательной школы № 1 города Верхний Уфалей, за хорошую организацию и проведение этого конкурса и за его многолетнюю и плодотворную работу по дополнительному образованию учащихся Южного Урала.

Челябинское Отделение
Русского Космического Общества

ПОЛОЖЕНО НАЧАЛО ДЕЯТЕЛЬНОСТИ РКО В ИТАЛИИ!



Состоялось подписание Соглашения о сотрудничестве и взаимодействии с Ассоциацией «Всеобщее Вселенское Содружество» и принято решение об открытии Представительства Русского Космического Общества в Италии.

Председателем Представительства стал **Иван Венеруччи** (Ivan Venerucci) - член РКО, вице-президент Ассоциации «Всеобщее Вселенское Содружество», цифровой художник и общественный деятель. С 15 января 2019 года Иван официально назначен на должность Итальянского Национального Председателя МОО «Русское космическое общество» и уполномочен: осуществлять деятельность на территории Республики Италия от имени Президиума Русского Космического Общества, представлять его интересы, выступать в качестве представителя на общественных мероприятиях и вести деятельность, согласно Уставу Организации. О дате официального открытия Представительства мы сообщим позднее.

Соглашение между Организациями подписано для объединения усилий по содействию в развитии новейших направлений в сфере науки, образования и культуры, как важнейшего фактора процветания человечества. В целях координации и наиболее эффективного использования образовательного и научного потенциала на благо современного социума, для подготовки высококвалифицированных кадров, повышения уровня научных исследований, интеграции инновационных методов дошкольного, школьного и университетского образования и фундаментальной науки, развития. Пропаганды и продвижения научных и философских основ мировоззрения Русского Космизма, а также познания и применения прорывных идей, законов Природы, методов, проектов и технологий.

Уже сейчас Итальянским Представительством Русского Космического Общества реализуется проект «Вещий лес», предназначенный для воспитанников всех возрастных групп детского сада, а также родителей, библиотекарей, учителей и педагогов образовательных учреждений. Проект составлен на базе теоретических и методических положений и практических разработок и представляет собой книги и видео-сюжеты о разумном взаимодействии юных жителей нашей планеты с Природой.

В ходе встречи были обсуждены далеко идущие проекты, намечены планы на ближайшее будущее и приняты решения о стратегическом развитии взаимоотношений в рамках международного партнёрства.

Отдельно были обсуждены планы по работе в рамках общественно-государственного комитета празднования 85-летия Ю.А. Гагарина на территории Италии.

Московское Отделение
Русского Космического Общества

ОТКРЫТО РЕГИОНАЛЬНОЕ ОТДЕЛЕНИЕ РКО НА ТЕРРИТОРИИ КРАСНОДАРСКОГО КРАЯ

15 января Анапский археологический музей вошёл в состав региональных площадок Русского Космического Общества.

Первое учредительное собрание прошло на базе Анапского археологического музея «Горгиппия» - музея с уникальной историей. Горгиппия — древнегреческий город, где греки проживали около тысячи лет — с VI в. до н.э. до III в. н.э. С 1827 года эта земля стала окончательно русской. Очень символично, что открытие отделения прошло именно в этом месте. Среди камней, пропитанных веками прошлого, будет совершаться новый рывок к бесконечности будущего.

Мероприятие прошло в формате конференции с участием центрального штаба РКО в лице Гвоздюк Татьяны Степановны.

Татьяна Степановна рассказала об общественной организации РКО, истории её создания, целях и задачах, о планах на ближайшее время и стратегии на будущее.

С докладом выступил Ладов Сергий Николаевич - Председатель Анапского отделения Русского Космического Общества.

Сергий Николаевич в своем выступлении рассказал об Анапском филиале РКО, о планах работы Отделения. Первоочередная задача - проведение конференции “Анапа - территория детства”, которая запланирована на вторую декаду февраля (дата уточняется), строительство школы Ноосферного образования на лимане поселения Благовещенская (проект школы уже разработан).

Также состоялось торжественное вручение членских билетов членам Русского Космического Общества: Ладову Сергию Николаевичу, Буйной Анне Михайловне, Пастернак Надежде Леонидовне, Носковой Елене Геннадьевне.

С заключительным словом выступила Гвоздюк Татьяна Степановна. Она поздравила всех членов регионального отделения Межрегиональной



общественной организации в сфере изучения и популяризации космонавтики “Русское космическое общества” с открытием филиала в Анапе. Пожелала дальнейших успехов в совместной плодотворной работе и поблагодарила сотрудников музея в лице заведующего - Ржевской Елены Викторовны за доброжелательное отношение к участникам и понимание общей задачи по просвещению и популяризации идей космонавтики.

Отделение Краснодарского края
Русского Космического Общества

АСТРОНОМИЧЕСКОЕ НАПРАВЛЕНИЕ РКО ПОЛУЧИЛО СТИМУЛ К РАЗВИТИЮ



16 января в Санкт-Петербурге из рук Президента Русского Космического Общества членский билет и знак РКО получил Смирнов Сергей Сергеевич.

Сергей Сергеевич - Вице-президент Астрономо-геодезического объединения России, зам. Председателя организации Общества «Знание» Московского района СПб, член Исполкома СПб организации Профсоюза работников РАН, астроном и опытный лектор.

Закончил ЛГУ им. А.А. Жданова в 1966. Работал в обсерватории ЛГУ, в Петербургском планетарии, в Главной астрономической (Пулковской) обсерватории Российской академии наук, сотрудником которой является и по сей день.

Им написано около 200 научных и научно-популярных статей и публикаций. Разработан курс лекций по астрономии для детей.

В рамках работы Научно-Образовательного Совета РКО Сергей Сергеевич планирует развивать астрономическое направление, вести лекционную деятельность и способствовать продвижению и популяризации идей Русского Космического Общества.

На данный момент уже идёт совместная работа по подготовке конференции приуроченной ко Дню российской науки.

Санкт-Петербургское Отделение
Русского Космического Общества

МОСКОВСКОЕ ОТДЕЛЕНИЕ ПРОВЕЛО ПЕРВОЕ СОБРАНИЕ В НОВОМ ГОДУ

17 января состоялось рабочее собрание членов Москвы и Московской области в конференц-зале ИПРИМ РАН.

Ежемесячное мероприятие прошло в расширенном формате: были заслушаны отчёты и презентации не только давно действующих проектов, но и перспективных, которые планируется реализовывать на протяжении 2019 года и далее.

С приветственным словом и вступительной речью к участникам собрания обратился Президент Русского Космического Общества **Гапонов Алексей Алексеевич**. Он поведал о генеральной задаче РКО на текущий год: обрести статус Всероссийской общественной организации. Особенностью РКО является акцент на дела, а не слова. Именно поэтому переход во Всероссийский статус предполагает усиленную и плотную работу с регионами, Отделения в которых должны быть наполнены работой и творче-



ством в рамках деятельности Организации, т.е. активно функционировать в векторе Общего Дела, постоянно формируя пространство вокруг себя для единого Прорыва к общей Цели во всех уголках страны.

Также было доложено о ближайших потенциальных Отделениях, перспективах взаимодействия с госкорпорацией «РОСКОСМОС», о деятельности Общественно-государственного комитета празднования 85-летия Ю.А. Гагарина, о запуске Дружины Гагаринцев, в рамках движения которой планируется проведение как минимум 5 детских лагерей в этом году на территории Московской области, Калуги, Анапы, Пскова и Выборга. Были озвучены многие другие актуальные вопросы о достижениях Организации за минувший месяц со дня последнего собрания.

Далее с докладами о проделанной работе и перспективных проектах выступили:

Зотов Степан Андреевич:

- о книге «Империум Человека: эра косматики»;
- о художественном фильме «Прорыв!»;
- о космическом лагере «Космодесант».

Прудник Денис Олегович:

- о перспективном проекте «Мы верим в космос»;
- о курсе лекций по космонавтике для детей, в рамках проектной деятельности в школе наукограда Дубна;
- о возможностях проведения лекториев на любых площадках Москвы и области (в настоящее время ведётся поиск мест).

Тищенко Геннадий Иванович:

- о конкурсе «Космический патруль» в Центральном доме пионеров города Москвы;
- о готовящихся съёмках фильма ОБ РКО и космонавтике будущего;
- об издании книг «Девочка с Марса» и «Аруана».

Гвоздюк Татьяна Степановна:

- об открытии регионального отделения в Анапе и начатой работе в Саратове.






Анищенко Александр Михайлович:

- о серии лекционно-опытных работ на базе РКО;
- о привлечении молодёжи к практической исследовательской деятельности.

Малыхин Александр Борисович:

- об обществе «Ассоциация изобретатели изобретательству»;
- о необходимости перевода исследователей и изобретателей в разряд творческих профессий и формирование соответствующего отношения к ним в обществе;
- о планах Секции изобретателей в рамках деятельности в РКО: восстановление музея ГИРД (ст.м. Красные ворота), программа «Спасение интеллектуальных ресурсов».






Переузник Александр Викторович:

- о результатах деятельности Совета физической культуры и спорта за прошедший год: создание Совета по работе с молодёжью при Департаменте социальной защиты города Москвы;
- о перспективном направлении создания принципиально новой среды для изобретателей.

Калинина Наталья Александровна:

- о прошедшем семинаре «Целостное мышление» 2-8 января 2019 года и наборе участников на новые семинары в феврале и марте.

Головин Андрей Аркадьевич:

- о наработках по созданию интернет-платформы для НКО (по типу ГосУслуг);
- о необходимости коллективной работы для усиления потенциала Русского Космического Общества.

В завершении собрания торжественно был вручён членский билет и нагрудный знак Русского Космического Общества **Малыхину Александру Борисовичу** и удостоверение участника **Шевченко Василисе Валентиновне,** которые вступили в ряды Русского Космического Общества с весомым вкладом проделанной работы на благо Организации и общества за последние месяцы.



Московское Отделение
Русского Космического Общества

КОСМОС - ТЕМА ДОБРЫХ ДЕЛ



В Екатеринбурге, в детском доме №3 стартовал региональный этап Первого Международного конкурса рисунка «Наше космическое завтра».

Инициатива исходила от активистов центра мужского воспитания «Батя».

«Мужчины не говорят. Мужчины делают» - по такому принципу живут отцы этого объединения. Мы искренне рады, что Международный конкурс рисунка «Наше космическое завтра» становится поводом для таких прекрасных дел и событий.

«19 января 2019 г. с отцами решили поддержать очень хорошее начинание Русского Космического Общества - Первый международный конкурс детского рисунка «Наше космическое завтра».

Взяли семьи, краски, карандаши и приехали в детский дом №3.

Огромное спасибо директору и педагогам за содействие, понимание и гостеприимство. После рисования вместе с детьми попили чай».

Передаёт нам слова **Истошина В.М.**, руководителя центра «Батя», наш соратник из Екатеринбурга **Владимир Козырев**.

«Культурно-космический десант нашего клуба в Детский дом 3. Космонавты, инопланетяне, кометы, звезды. Шедевры будут направлены на выставку. Земля в иллюминаторе, земля в иллюминаторе видна» - активист центра **Илья Щевелев.**

Свердловское Отделение
Русского Космического Общества




РУССКОЕ КОСМИЧЕСКОЕ ОБЩЕСТВО НА СЕРБСКОЙ ЗЕМЛЕ



23 января состоялся визит Президента РКО в город Белград, где он принял участие в официальном открытии Балканского научного центра РАЕН.

«Русский и сербский народы годами соединяют сотрудничество, братство, любовь и взаимоуважение. Белград является свидетелем этой дружбы, приверженности и лояльности двух народов» – сказал заместитель мэра г. Белграда **Андрей Младенович** на открытии Балканского научного центра Российской академии естественных наук, которое состоялось в здании Скупщины г. Белграда.

«История нашего народа свидетельствует о самоотверженной помощи русскому народу в трудных ситуациях. Белград имел честь после Октябрьской революции и великих страданий русского народа стать убежищем для большого числа ученых, деятелей культуры и интеллигенции. После Первой мировой войны это многое значило, хотя люди, которые бежали в Сербию в то время, наверняка не остались в памяти народа после того, как покинули свою родную страну. Они обрели свой новый дом, и Сербия приняла множество замечательных людей, которые внесли большой вклад в развитие нашей науки, культуры и экономики» - сказал Андрей Младенович.

Он также отметил, что русские находились в Сербии и во время Второй мировой войны, а в 1944 году подразделения Красной армии при поддержке сил Национальной армии освобождения вырвали Белград из рук фашистов.

«Мы не забыли тех жертв и подвигов, что совершил для нас русский народ. Поддержка русского народа не прекратилась до сегодняшнего дня, и мы чрезвычайно благодарны за это. Эта благодарность не может быть выражена словами, но должна присутствовать каждый день в нашей жизни. Я надеюсь, что подобные события станут продолжением необычайного сотрудничества и дружбы двух народов, и что в будущем мы станем свидетелями многих дел, организованных Российской академией естественных наук и её Балканским центром» - подчеркнул Младенович.

На открытии Балканского научного центра РАЕН присутствовали учёные - члены ряда государственных и общественных академий наук Балкан, избранные в состав Балканского научного центра РАЕН, а также представители посольств ряда дружественных Сербии государств.

К присутствующим с приветственным словом и поздравлениями к вновь избранным членам Балканского центра обратилась Первый вице-президент – Главный ученый секретарь РАЕН Л**ида Владимировна Иваницкая.**

Л.В. Иваницкая, отмечая активную научную деятельность Балканского научного центра РАЕН в Сербии, созданного год назад и возглавляемого профессором Митаром Лутовацем, вручила профессору **Митару Лутовацу** Диплом и медаль В.И. Вернадского «За вклад в развитие РАЕН».



На следующий день после торжественных мероприятий в Белград с рабочим визитом прибыл Президент Русского Космического Общества **Гапонов Алексей Алексеевич.**

Алексей Алексеевич является советником Академии и возглавляет отделение «Проектирования устойчивого развития» секции «Проблем устойчивого развития» РАЕН: **raen-pur.ru**.

В ходе визита были проведены переговоры представителей Президиума РАЕН с профессором Митаром Лутовацем на тему создания в Белграде Представительства Русского Космического Общества. Были достигнуты принципиальные договорённости и намечены шаги к началу реализации проекта. В завершении визита делегация Президиума РАЕН посетила музей Николы Тесла.

Московское Отделение
Русского Космического Общества

«БУРАН» ПРИЗЕМЛИЛСЯ В ДОМЕ КОСМОНАВТОВ

Юбилейный арт-фестиваль «БУРАН – КРЫЛАТАЯ ЛЕГЕНДА», посвященный 30-летию старта МТКС «Энергия-Буран» переехал в Звёздный городок.

24 января в выставочном зале Дома космонавтов состоялось торжественное открытие историко-художественной экспозиции «БУРАН – КРЫЛАТАЯ ЛЕГЕНДА», на которой собрались участники творческого объединения «Созвездие видений», общественные деятели, авиатриссы, жители Звёздного городка.



Открыл мероприятие руководитель арт-проекта, член Совета по культуре Русского Космического Общества, член Союза писателей России и Союза журналистов России **Дмитрий Васильевич Ярошевский**.

Затем перед собравшимися выступил космонавт-испытатель, участник летных испытаний системы «Энергия-Буран» **Алексей Сергеевич Бородай**, поделившийся воспоминаниями о работе в программе.

От руководства Звёздного городка собравшихся приветствовала Председатель Совета депутатов **Оксана Павловна Попович**.

Директор Дома космонавтов **Андрей Викторович Кривоносов** поблагодарил организаторов и авторов представленных работ за интересную тематическую экспозицию.

В программе приняли участие также лауреаты всероссийских и международных фестивалей искусств **Елена Седова** (поэзия, авторская песня) и **Евгений Бобков** (авторская песня).



На выставке представлены художественные произведения талантливых мастеров космического искусства таких как: **Геннадий Тищенко, Юрий Немцев, Тамара Колесникова, Николай Орлов, Иветта Ки, Аида Лисенкова–Ханемайер, Сергей Демиденко, Татьяна Малюсова, Дмитрий Ярошевский** и др. Со всеми произведениями могут ознакомиться жители Звёздного городка и гости, посетившие уникальное место концентрации космической истории.

Инициаторами фестиваля выступили:

Арт-объединение «Созвездие видений» (рук. Ярошевский Д.В), Творческий союз профессиональных художников (ТСПХ), Выставочный зал «Тушино» г.Москвы (дир. Панкратова М.Г.), БУК «Дом космонавтов» Звёздного городка (дир.Кривоносов А.В.).

В числе организаторов этого проекта также:

- Ассоциация музеев космонавтики России (АМКОС),
- Русское Космическое Общество (РКО),
- Фонд поддержки детского технического творчества им. Героя Советского Союза летчика-космонавта СССР А.А. Сереброва,
- РОО «Православие, армия, отечество» и др.

Активное участие в нём примет редакция журнала «Наука и религия». Информационными спонсорами выступит также газета «Природа - Общество - Человек» и журнал–газета «Наш Изограф».

Московское Отделение
Русского Космического Общества

ПЕРВЫЕ ГАГАРИНСКИЕ НАГРАДЫ



25 января интересные встречи состоялись в офисе Санкт-Петербургского отделения РКО.

В Санкт-Петербург с деловым визитом приехал член Президиума Русского Космического Общества, Президент РОО «Патриот», член Высшего Совета межрегионального патриотического молодежного движения «Новый Рубеж», координатор юридической службы Национально-Освободительного Движения, руководитель проекта «Наша Армия», «Империум Человека», федерального направления «Космос и Добровольцы» в Союзе Добровольцев России **Степан Андреевич Зотов**.

Первым событием в его графике стала встреча с Председателем СПбО и Философского Совета РКО **Субетто Александром Ивановичем**. Они обсудили научную и писательскую деятельность. Александр Иванович делился бесценным опытом, накопленным за десятилетия своего труда.

С соратниками и руководителями Федерации военно-прикладного спорта «Морской десант», членами РКО **Сергеем Александровичем Смирновым** и **Денисом Александровичем Панасевичем** обсудили возможности взаимодействия в развитии проекта «Космодесант» в рамках РКО. Все участники встречи давно и успешно занимаются военно-патриотическим воспитанием подрастающего поколения, проводят полевые сборы, лагеря, спортивные мероприятия. В прошлом году Степан Андреевич реализовал задумку первого «Космодесанта». В этом году Русским Космическим Обществом запланировано проведение уже нескольких лагерей в разных регионах нашей страны.

Вечером в офис РКО пришли студентки, воспитанницы **Макаровой Аллы Степановны**, члена РКО, к. псих. наук, доцента кафедры сурдопедагогики ИДОиР РГПУ им. А.И. Герцена. Ещё в конце прошлого года Алла Степановна со своим девичьим «космодесантом», положив начало Гагаринской эстафете, совершила несколько успешных высадок в школах Санкт-Петербурга с целью проведения в них Гагаринских уроков.

Напомним, что 2019 год является юбилейным годом Гагарина. По такому случаю был создан Общественно-Государственного комитет празднования 85-летия Ю.А.Гагарина (Гагаринский комитет). С работой комитета, проектами и новостями о проводимых мероприятиях можно познакомиться на сайте gagarinday.ru

Именно эти события и послужили поводом для встречи. Степан Андреевич провёл короткую, но познавательную беседу с юными активистками. Пригласил их принять участие в летнем лагере «Космодесант», который будет проходить в июле этого года. А затем, почётному гостю выпала честь вручить нашим барышням от имени Русского Космического Общества и Гагаринского комитета благодарности за активное участие, творческий вклад в организацию и проведение мероприятий в рамках работы Общественно-государственного комитета празднования 85-летия Ю.А. Гагарина.

Свою благодарность за труд выразил студенткам и Александр Иванович Субетто.

По счастливой случайности награждение выпало на 25 января - Международный День студента. Пусть же такие приятные неслучайные случайности всегда сопровождают девушек на жизненном пути.

Девчата славно потрудились. А сколько ещё чудесных мероприятий подарят эти будущие педагоги маленьким косможителям! Сколько радости принесут детским сердцам! Сколько новых знаний будет заложено в детские умы!

В добрый путь, девушки! Благодарим вас за честный труд и открытость к миру. Верим, что вместе мы сможем сотворить ещё много добрых дел.

Санкт-Петербургское Отделение
Русского Космического Общества

ОТ ПЛАНЕТЫ К ПЛАНЕТЕ В ПОИСКАХ ИСТИНЫ

«Путешествие с Маленьким принцем» по следам философской сказки французского писателя Антуана де Сент Экзюпери совершили ребята из хакасского села Июс.



В тяжелые годы войны, будучи военным лётчиком, он создает светлую сказку “Маленький принц”, которая стала рождественским подарком всем людям, подарив надежду на счастье. Писатель долго вынашивал замысел такого произведения, где выразил бы свои мечты. Он поднимался в небо, чтобы ещё сильнее полюбить Землю. Поэтому и его герой путешествует с одной планеты на другую, чтобы вернуться на родную, любимую.



И мы отправляемся в путешествие через мир фантазии в космос: пролетаем через галактики и туманности к маленькой планете Астероид Б-612, на которой живёт Маленький принц, и летим вслед за ним, знакомимся с жителями других планет-астероидов, беседуем с Честолюбцем, Пьяницей, Деловым человеком, Географом. Узнаём, что ценно для обитателей планет. Для честолюбца – тщеславие. Для пьяницы - употребление спиртных напитков. Для делового человека – богатство. Для фонарщика - верность своему слову, работа. Для географа – накопление знаний. Эти взрослые совсем забыли об истинных ценностях, не могут восторгаться красотой, забыли о своей планете. Вот фонарщик вызвал у нас восхищение, ведь “Когда он зажигает свой фонарь – как будто рождается еще одна звезда или цветок. А когда он гасит фонарь – как будто звезда или цветок засыпают. Прекрасное занятие».

А на планете Земля мы постигаем истину: «Оказывается, по-настоящему ценным является желанный глоток воды, одна–единственная роза… Надо только научиться отвечать за жизнь на земле, любить и доверять своему сердцу».



Мы прошли мудрые уроки, следуя за Маленьким принцем: необходимо трудиться каждый день, поддерживать порядок на своей планете, видеть красоту, учиться терпению, учиться преодолевать грусть и уныние, учиться любви, учиться судить не по словам, а по делам. Усвоили, что мало быть красивым, надо быть не пустым, приносить людям пользу, делать добро, ценить дружбу.

Хакасское Отделение
Русского Космического Общества

ЧЛЕН ПРЕЗИДИУМА РКО С ПОЧЁТНОЙ МИССИЕЙ В ШРИ-ЛАНКЕ

25 января в Государственной библиотеке Коломбо состоялось открытие бронзового бюста первого космонавта планеты Юрия Алексеевича Гагарина.

Открывшийся монумент - уже второй бюст Гагарину в этом островном государстве: первый уставлен в гостинице Galle Face, в которой жил космонавт в 1961 году во время посещения страны

Бюст был подарен городу Коломбо фондом «Диалог Культур - Единый Мир» и передан для торжественного открытия в рамках визита делегации Общества дружбы со Шри-Ланкой во главе с президентом общества, Героем России, летчиком-космонавтом, членом Президиума Русского Космического Общества и Председателем Общественно-государственного комитета празднования 85-летия Ю.А. Гагарина - **Валерием Ивановичем Токаревым.**

Мероприятие было подготовлено представительством Россотрудничества в Шри-Ланке и Обществом дружбы «Шри-Ланка - Россия» при поддержке посольства России.

В торжественной церемонии открытия приняли участие: мэр **Коломбо Рози Сенанаяке**, член парламента Шри-Ланки, советник президента Шри-Ланки по международным делам **Саман Вирасинхе**, российские и иностранные дипломаты, почетный консул России в индийском городе Тривандрум - **Ратиш Наир**, президент Всемирной ассоциации выпускников российских и советских вузов Владимир Четий, почетный консул Шри-Ланки в Курской области **Моххамед Ча.** А также сотрудники Россотрудничества, наши соотечественники, журналисты, представители общественности Шри-Ланки.

В составе российской делегации Общества дружбы в Шри-Ланку также прибыли вице-президент Общества **Алексей Рыжков**, председатель правления Общества **Петр Рыжков**, заместитель председателя, генеральный секретарь Российской ассоциации международного сотрудничества (РАМС) **Владимир Полозков** и члены правления Общества - всего семь человек.



Как отмечает Саман Вирасинхе, народ Шри-Ланки помнит исторический визит Юрия Алексеевича Гагарина на Цейлон в 1961 году и благодарен за такой подарок, сделанный русской стороной. Он уверен, что бюст Юрия Алексеевича в Государственной библиотеке столицы Шри-Ланки многие годы будет вдохновлять будущие поколения, напоминая о подвиге первого человека в космосе.

В ходе мероприятия в дар Государственной библиотеке Коломбо были торжественно переданы издания переводов русской классической и современной литературы на сингальский язык, в том числе книга Ю.А. Гагарина «Дорога к звездам», переведенная **Чулананадой Самаранаяке**.

Московское Отделение
Русского Космического Общества

ПЕРВЫЕ ШАГИ К ПОСТРОЙКЕ МЕЧТАЛЁТА СДЕЛАНЫ!

Подведены итоги конкурса разработки космической техники, который проводила студия «Планета людей» при поддержке Комитета Инновационных Проектов Молодёжи при ПАО РКК «Энергия» и Русского Космического Общества.

#ПОСТРОЙ_МЕЧТАЛЁТ - конкурс, концепция которого возникла на базе реализуемого в настоящее время проекта компьютерной игры про космос «Наша Вселенная».

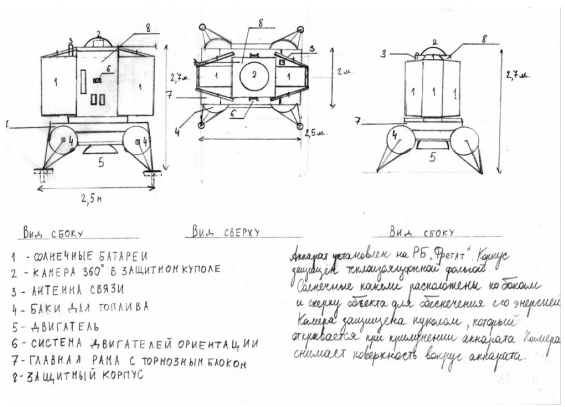

Темы разработок:

— Беспилотный лунный посадочный корабль минимальной массы

(конечная масса не более 500 кг). Разгон корабля к Луне выполняется разгонным блоком. Корабль решает задачу торможения у Луны (выхода на орбиту) и мягкой посадки на Луну.

— Орбитальные гидроразъёмы для передачи жидкого кислорода с одного КА на другой. Ду=100 мм (проходной диаметр), давление 5 атм; Ду=20 мм, давление 10 атм. Разъёмы многоразовые. Обжатие уплотнений и герметизация разъёмов обеспечивается собственным приводом, без приложения усилий средствами стыковочного агрегата.

— ЛВПК (лунный взлётно-посадочный корабль) с начальной массой на низкой околоземной орбите 26 т. Перед полётом на окололунную орбиту ЛВПК стыкуется с лунным экспедиционным комплексом (ЛЭК) на орбите МКС. Доставка на окололунную орбиту выполняется средствами ЛЭК. При посадке на поверхность Луны часть посадочного манёвра (~1100 м/с) выполняется двигателем кислородно-керосинового разгонного блока из состава ЛЭК.

— Модули лунной базы, доставляемые на Луну посадочной ступенью ЛВПК из предыдущего задания.

Как и ожидалось, дерзновенные и трудные темы оказались неподъёмными для массового восприятия, и на конкурс поступило довольно мало заявок. Но зато какие!

Победителями конкурса стали Богдан Боровик (15 лет) и Матасов Никита (18 лет).

Молодые люди получили грамоты и значки проекта «Наша Вселенная». Никите их вручил лично Алексей Борисович Борисов - инициатор проекта, а Богдан получил свой комплект наград по почте, т.к. живёт в Украине.

Как и оговаривалось в условиях конкурса, лучшие работы были направлены в Комитет по инновационным проектам молодёжи при ПАО РКК «Энергия». Вот общее мнение экспертов:

Работы победителей:

Матасов Никита (18 лет)

Провел детальный расчет масс, но мы не заметили, где он прописал вариант РН для запуска лунного посадочного модуля. Пояснительная записка содержит интересные расчетные показатели.

Богдан Боровик (15 лет)

Привел более детальные чертежи, однако также не определил, какой РН нужен для запуска требуемой массы. Разделение лунного корабля на два типа для ретрансляции весьма дорогая затея. Сторона Луны, обращенная к Земле, ничем не хуже для посадки миссии и проведения экспедиций.

По общему признанию первое место занял Богдан Боровик.

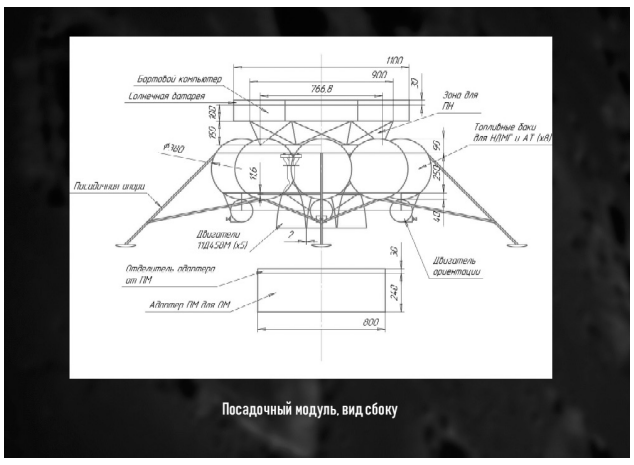

Посадочный модуль, вид сбоку

Разработчики проекта «Наша Вселенная» предоставят бессрочный доступ ко всем версиям игры, плюс, разумеется, возможность тестирования всех альфа-, бета- и т.п. версий. Специалисты из «Энергии» свяжутся с конкурсантами, и мы уверены, что победители останутся довольны. Мы попросим их поделиться впечатлениями. И знайте, этот конкурс – только начало, впереди будут новые подобные мероприятия!

Работы победителей также перейдут к экспертам Русского Космического Общества для ознакомления и дальнейшей проработки с авторами проектов.

Юные инженеры идут по верному пути, желаем им успехов и побед в этом нелёгком деле!

С работами победителей вы можете ознакомиться на нашем сайте: **cosmatica.org** в разделе новостей Проекта.

Московское Отделение
Русского Космического Общества

САНКТ-ПЕТЕРБУРГ ЗА ЖИЗНЬ И МИР НА ПЛАНЕТЕ



29 января в Санкт-Петербург с деловым визитом прибыли Члены Русского Космического Общества и руководители проекта «Космическое Женское Послание» - **Афанасьева Ольга Фёдоровна** и **Афанасьев Сергей Глебович**.

Ольга Фёдоровна является автором проекта «Космическое Женское Послание», Членом Президиума Русского Космического Общества, Вице-президентом некоммерческой организации «Паруса Надежды».

«Космическое Женское Послание» - международный проект, реализуемый совместно с Русским Космическим Обществом, ООН и ЮНЕСКО.

Цели «Космического Женского Послания»:

— вовлечение женщин Земли, в которых женское, любящее начало проявлено в делах и поступках, в образе жизни и мысли, в свершениях и достижениях, в труде и творчестве в Общее Дело – подготовку Космического Женского Послания.

— Передача сведений о любящем, человеческом женском начале в Космос.

— Формирование универсального алгоритма общения с представителями биосферы: флоры и фауны планеты Земля, и других планет бескрайнего Космоса, несущих на себе жизнь.

— Создание условий для взаимодействия экспертов и учёных с целью междисциплинарного сотворчества в изучении феномена Жизни, нахождению и применению алгоритмов коммуникации с «коллективным бессознательным» и «коллективным сознательным» разумных существ.

«Космическое Женское Послание» не предполагает декларативный подход.

Оно ориентировано на вовлечение социально активных женщин Земли в дело сохранения и развития жизни на нашей планете с целью преодоления наиболее серьёзных проблем современной Цивилизации на пути в её космическое будущее.

Для реализации поставленных целей и были запланированы важные встречи в Санкт-Петербурге.

Сразу по прибытию Ольга Фёдоровна направилась на самую высокую точку Санкт-Петербурга - Поклонную гору, где располагается Региональная культурно-просветительская общественная организация «Санкт-Петербургский центр Брахма Кумарис»



Брахма Кумарис Всемирный Духовный Университет - это международная общественная неправительственная некоммерческая нерелигиозная просветительская организация. Основана в Индии в 1937 г., представлена в более чем 130 странах на всех континентах и как неправительственная организация имеет значительное влияние во многих сферах деятельности.

- Является ассоциированным членом Департамента общественной информации (ДОИ);

- Обладает консультативным статусом при ЮНИСЕФ (Детском фонде ООН);

- Обладает статусом наблюдателя при Ассамблее ООН по окружающей среде при ЮНЭП (Программа ООН по окружающей среде).

Организация ставит своей целью возрождение общечеловеческих ценностей и гармоничных взаимоотношений во всех сферах жизни; социальное оздоровление общества, превращение нравственной культуры в основу жизни; содействие установлению покоя и мира на всех уровнях.

Брахма Кумарис является крупнейшей в мире духовной организацией, лидерами в большинстве сфер деятельности которой являются женщины. С самого начала основатель организации Праджапита Брахма выдвигал женщин вперед. На протяжении более чем 80 лет эти женщины проявили неколебимое мужество и глубокую приверженность к единству. Это модель лидерства на основе партнерства и консенсуса.

Радушный приём оказала своим гостям БК **Сантош Кукреджа**, руководитель и духовный лидер Брахма Кумарис в России. Знакомство и переговоры прошли в тёплой, дружеской атмосфере. Было принято решение о дальнейшем сотрудничестве и взаимодействии. Запланировано участие представителей «Космического Женского Послания» и Русского Космического Общества в основном, самом крупном съезде Брахма Кумарис, который состоится в октябре этого года в штаб-квартире Духовного Университета в г. Маунт Абу, Индия.

Обменявшись символическими подарками и выразив Диди Сантош уверенность в дальнейшей дружбе, Ольга Фёдоровна и Сергей Глебович направились на следующую встречу в самое сердце города, где в двух шагах от Дворцовой площади, на улице Миллионная располагается офис Санкт-Петербургской региональной общественной организации поддержки и развития общественных инициатив «Женский альянс».

Там их ждали член РКО и «Женского альянса» **Кулларова Светлана Анатольевна** и **Максимова Ирина Алексеевна**, исполнительный директор СПбРОО «Женский альянс».



Целью создания СПбРОО «Женский альянс» является содействие, поддержка и развитие общественных инициатив, направленных на реализацию конституционного принципа равных прав, свобод мужчин и женщин и равных возможностей для их реализации.

Учитывая авторитет и активность «Женского альянса» в политической и общественной жизни Санкт-Петербурга и колоссальный опыт в проведении масштабных международных мероприятий, эта встреча просто не могла не состояться.

Именно благодаря таким женским объединениям «Космическое Женское Послание» может быть реализовано.

В октябре 2018 года представители Русского Космического Общества уже принимали участие в Международной Женской Ассамблее. Там и были намечены планы о дальнейшем более тесном взаимодействии.

Ирина Алексеевна, в полной мере оценив глобальность и перспективы проекта, от лица своей организации выразила готовность к сотрудничеству. В ближайшее время инициативной группой «Женского альянса» будет подготовлен ряд предложений по реализации и продвижению «Космического Женского послания». Принято решение об участии Ольги Фёдоровны в Международной Женской Ассамблее в октябре этого года. Это ближайшее самое крупное мероприятие, на котором собираются представительницы различных организаций и движений России и зарубежных стран.

Намеченное реализовано. Уверены, что прошедшие встречи уже в скором времени принесут свои плоды.

И не случайно, что эти встречи состоялись именно в Санкт-Петербурге в дни празднования 75-летия Полного освобождения Ленинграда от фашистской блокады. Этот город является беспримерным образцом красоты, достоинства и человеческой стойкости в борьбе за мир на планете.

Петербургская земля обладает величайшей жизнеутверждающей, созидательной силой, которая, несомненно, будет способствовать реализации поставленных задач.

Санкт-Петербургское Отделение
Русского Космического Общества

ПРОРЫВ РУССКОГО КОСМИЧЕСКОГО ОБЩЕСТВА НА БЛАГО МИРА



Рады сообщить, что в Премии «На благо мира - 2018» наша передача вошла в десятку лучших работ, получив поддержку более 30-ти регионов!

Сегодня, в условиях информационной замусоренности и навязывания нам чуждых ценностей и идеалов, мы с полной ответственностью должны сказать своё веское слово. Тем более, нам есть, что сказать.

В прошедшем году «ПРОРЫВ!» участвовал в Независимой Национальной Интернет-премии «НА БЛАГО МИРА» в номинации «Телепередачи».

Проект серии передач Русского Космического Общества «ПРОРЫВ!» направлен на представление широкой аудитории новых направлений мысли, достижений науки, воспитания и общественной деятельности. Беседы с настоящими героями и творцами, которых обходят вниманием «популярные» средства массовой информации.

Разговор в программе идёт об идеях нашего Общества, о нашей миссии, о новых проектах Прорыва, о том будущем, которое мы должны и будем создавать своими руками. Целевой аудиторией передачи являются, прежде всего, мыслящие и волевые люди, которые могут найти в РКО и героях выпусков своих соратников и единомышленников.

Смелые идеи, дерзкие проекты и ответы на вызовы времени должны звучать на волнах РКО. Ведущий передачи — член Президиума РКО, Зотов Степан Андреевич.

Премия «НА БЛАГО МИРА» присуждается лицам и организациям за гуманизм в искусстве и общественной деятельности. Конкурс направлен на поддержку и популяризацию произведений искусства, а также Интернет-порталов, ориентированных на физическое, духовное и нравственное оздоровление общества. К участию допускались фильмы, видеоролики, телевизионные программы, театральные спектакли, песни и книги гуманистического и просветительского направления.

Это - уникальная платформа, где каждый желающий смог предложить свою работу к участию в конкурсе, если её содержание отвечает высоким нравственным ценностям. Любители приняли участие в конкурсе наряду с профессиональными авторами, чьи работы могли быть выдвинуты в номинацию любым пользователем Интернет.

Премия “На благо мира” - это общий некоммерческий народный проект. Премия не принадлежит кому-то конкретно: организации, сообществу или государству, она принадлежит всем нам - людям, которые неравнодушны к тому, чтобы делать нашу жизнь и наш мир лучше.

Благодарим каждого, кто принял участие в голосовании за наш проект, от чистого сердца. Вместе мы можем и должны создавать реальность, формирующую настоящих Личностей, Людей-Творцов, Людей-Созидателей!

Наше будущее в наших руках!

Посмотреть все серии передачи «ПРОРЫВ!» можно на сайте РКО http://cosmatica.org/projects/proriv/content/articles.

АНАПСКОЕ ОТДЕЛЕНИЕ РКО СОХРАНЯЕТ ПАМЯТЬ ЮНЫМ СООТЕЧЕСТВЕННИКАМ

30 января 2019 года в рамках месячника «Военно-патриотической работы» научные сотрудники Анапского археологического музея провели ряд выездных лекций в хуторе Просторном.



Надежда Алексеевна Карпенко и **Анна Михайловна Буйная** в детском саду №34 провели тематическое мероприятие «Война глазами детей», а учащимся школы №23 прочитали лекцию «Партизанское движение в Анапе. Подвиг Кати Соловьяновой».

Рассказ сопровождался показом презентации, а также подлинными экспонатами из фондов анапского музея, копиями архивных документов, письмами прошлых лет.

Неподдельный интерес в глазах подрастающего поколения, вопросы, задаваемые детьми и школьниками, говорят о значимости таких акций, о необходимости проведения таких встреч.



Именно на них подрастающее поколение учится ответственности за Родину и Отечество, потому что воспитывается в духе лучших традиций, хранимых музеем.

На такие выездные встречи музей с собой привозит каски времен ВОВ (есть как советская, так и немецкая), магазин и дуло от ППШ, гильзы от снарядов, противотанковые мины тех времен, саперную лопатку, планшет командира. Копии писем, копии фотографий, копии архивных справок, других документов участников тех событий.



Школьники проявляют живой интерес во время таких встреч, задают вопросы об экспонатах. Особое внимание привлекают каски, детали оружия - сохранившиеся свидетели тех времён и событий.

Дети задают вопросы, уточняя детали событий тех лет, спрашивают: «кто остался в живых?», рассказывают о своих родных, некоторые узнают предметы, если уже были на наших мероприятиях, и готовы рассказать друзьям некоторые факты о них.

Это радует, потому что мы понимаем, что есть положительная отдача от нашей работы, которую и будем продолжать в дальнейшем. Ведь сохраняя память, мы осуществляем важный акт передачи знаний настоящему и будущим поколениям наших соотечественников и всего мирового сообщества.

Отделение Краснодарского края
Русского Космического Общества

НАШ КОСМОС

КАК ОТМЕТИТЬ ЮБИЛЕЙ ЮРИЯ АЛЕКСЕЕВИЧА ГАГАРИНА?

9 марта 2019 года мир будет праздновать День Гагарина. Присоединяйтесь!

Осенью прошлого года инициативной группой был создан Общественно-государственный Комитет празднования 85-летия Юрия Алексеевича Гагарина.

Значение жизни и деятельности Юрия Алексеевича Гагарина в истории нашей страны и всего мира настолько велико, что оценить его полностью, наверное, смогут только наши далекие потомки. Он является олицетворением начала новой Космической эры человечества. Именно с его именем ассоциируется всемирная искренняя радость, охватившая всю планету в 1961 году.

Будучи личностью космопланетарного масштаба Гагарин, безусловно, достоин того, чтобы его день рождения стал международным Днём Гагарина и отмечался повсеместно, как день начала новой Космической эры человечества.

Возможно, многие из вас хотели бы принять участие в работе Комитета, но не знают, что делать, не понимают, как могут быть полезны. Вы можете придумать и реализовать что-то своё, или присоединиться к уже созданным нами проектам. Мы предлагаем Вам нашу шпаргалку, в которой постараемся подробно изложить возможности такого участия и тем самым помочь Вам внести свой вклад в наше Общее Дело.

ЧТО ДЕЛАТЬ?

- Организовать в вашем регионе/населённом пункте фестиваль, творческий вечер, уличные гуляния, конференцию, чтения, слушания, выставки, лекции, уроки.... и.т.п. посвящённые юбилею Ю.А. Гагарина.

- Привлечь к юбилею внимание СМИ и Администрации вашего региона/населённого пункта, написав письма и договорившись о совместной работе.

- Привлечь добровольцев к организации праздничных мероприятий.

- Направить родственникам Ю.А. Гагарина поздравление и пригласить их посетить Ваш регион/населённый пункт.

- В марте и апреле 2019 года, организовать в библиотеках вашего региона/населённого пункта выставки книг посвященные Ю.А. Гагарину и Дню космонавтики.

- В марте и апреле 2019 года, провести мероприятие, в ходе которого представить хроники (материалы) иностранной прессы за апрель-май 1961 года, которые повествуют о Ю.А. Гагарине и о его космическом полете. Познакомиться с праздником Yuri's Nigh, отмечаемым в Европе и Америке. Предложить участникам разместить на своих страницах в социальных сетях посты о Космическом полете Юрия Гагарина и написать своим зарубежным друзьям сообщения об этом событии и о праздновании этого юбилея в России.

- Предложить активным горожанам, участникам литературных и творческих объединений вашего региона/населённого пункта написать стихотворения и сочинить песни о Ю.А. Гагарине и о его космическом полете.

- Подготовить и провести 9 марта 2019 года, в вашем регионе/населённом пункте праздничную программу – День Гагарина.

- К этому праздничному дню можно организовать в школах написание дошкольниками и школьниками писем, адресованных Юрию Гагарину и отправить их в небо с помощью воздушных шаров,

- Построить снежно-ледовые скульптуры Первого космонавта, ракеты и спускаемого аппарата космического корабля «Восток».

- Создать и выпустить в городской телеэфир 09.03.2019 телепередачу о Ю.А. Гагарине , в которой осветить, что объединяет ваш регион/населённый пункт с Первым космонавтом планеты и с Первым космическим полетом.

- Создать и выпустить в городской радиоэфир 09.03.2019 радиопередачу о Ю.А. Гагарине, в которой осветить, что связывает ваш регион/населённый пункт с Первым космонавтом планеты и с Первым космическим полетом.

- Организовать и провести спортивные соревнования, приуроченные ко Дню Гагарина.

- Провести в школах и дошкольных учреждениях Гагаринские уроки

- Организовать в вашем регионе/населённом пункте выставку «Наш Гагарин». Исходники можно скачать на сайте gagarinday.ru

- Принять участие в Международной акции 12/04.

Список может быть и будет пополнен. Вносите свои предложения.

Мы предлагаем Вам заготовки писем для работы с различными учреждениями. Прежде чем отправлять письмо, пришлите его в центральное Бюро Комитета по адресу: gagarin@gagarinday.ru , где ему будет присвоен реестровый номер.

Шаблон письма в Управление по культуре и молодёжной политике вы можете скачать на сайте.

Мы ведём единый календарь событий. Сообщайте заранее о ваших мероприятиях, чтобы мы могли разместить информацию о них на сайте Комитета gagarinday.ru

Присылайте новости, статьи, фото и видео о прошедших мероприятиях, для размещения их на сайте Комитета **gagarinday.ru**

Электронная почта: **gagarin@gagarinday.ru**

День рождения Юрия Алексеевича Гагарина должен стать международным праздником и днём памяти его космического подвига.

9 марта - День Гагарина!





ВСЕМИРНЫЙ ЛИКБЕЗ

НООСФЕРНАЯ ПАРАДИГМА УНИВЕРСАЛЬНОГО ЭВОЛЮЦИОНИЗМА КАК «ПРОГРАММА» РЕВОЛЮЦИИ В ЕДИНОЙ НАУКЕ XXI ВЕКА



А.И. Субетто, д.э.н., д.ф.н.,к.т.н., профессор, Председатель Санкт-Петербургского Отделения Русского Космического Общества

1. Постановка проблемы. Ноосферно-мировоззренческие антиномии

26 июля 2015 года, когда отмечалось 25-летие со дня создания Прави-тельством СССР Центра общественных наук при МГУ имени М.В. Ломоносова во главе с доктором экономических наук Юрием Михайловичем Осиповым, была предложена тема для научной дискуссии (на юбилейной конференции 2 – 4 декабря 2015 года) «Российская обществоведческая, экономическая и философско-экономическая мысль: итоги, проблемы, перспективы».

Отвечая на такое Вопрошание, которое не потеряло актуальности, я, исходя из моих обобщений, обусловленных работой над Ноосферизмом как новой научно-мировоззренческой системой, которая, как я считаю, может стать, по крайней мере, – в своей потенции, научно-мировоззренческой системой XXI века, выдвинул свой теоретический тезис – «Ноосферная парадигма универсального эволюционизма как «программа» революции в единой науке XXI века», который и раскрывается в этой статье.

Учение о ноосфере именно как научное направление впервые разработал В.И. Вернадский.

Главное в определении ноосферы по В.И. Вернадскому – это новое состояние (я добавляю – новое качество) Биосферы, в котором совокупная, планетарная научная мысль (я добавляю – значит, коллективный разум человечества) становится фактором глобальной эволюции (я добавляю – становится одним из регуляторов и гармонизаторов наряду с гомеостатическими механизмами Биосферы и планеты Земля).

В.И. Вернадский писал:

«Ноосфера – биосфера, переработанная научной мыслью, подготовлявшаяся шедшим сотни миллионов, может быть, миллиарды лет процессом, создавшим Homo sapiens faber, не есть кратковременное и преходящее геологическое явление. Процессы, подготовлявшиеся многие миллиарды лет, не могут быть преходящими, не могут остановиться. Отсюда следует, что биосфера неизбежно перейдет так или иначе, рано или поздно в ноосферу, т.е. что в истории народов, её населяющих, произойдут события, нужные для этого, а не этому процессу противоречащие» (выделено нами, С.А.).

В другом месте он замечает:

«Для натуралиста разум есть преходящее проявление высших форм жизни Homo sapiens в биосфере, превращающей её в ноосферу…».

У Вернадского ноосфера – многоаспектная научная категория, анализ которой с учетом, конечно, развития Российской Ноосферной научной школы позволил мне в рамках теоретической системы Ноосферизма выделить 4 типа ноосферно-мировоззренческих антиномий, за которыми скрывается диалектика становления ноосферной парадигмы научной картины мира и научной философии XXI века.

1.1. Первый тип. Антиномия ноосфероопределения

• Тезис.

Ноосфера – это новое состояние (качество) Биосферы, в котором Разум (коллективный Разум человечества) становится частью биосферного гомеостаза, а через него – и частью гомеостаза планеты Земля.

• Антитезис.

Ноосфера – это сфера разума, противостоящая Биосфере.

«Антитезис» в этой антиномии – источник фальсификации учения о ноосфере В.И. Вернадского и одновременно – основа вульгаризации смысла самого ноосферного научно-образовательного движения в России и смысла Ноосферизма. В основе Ноосферизма как научно-мировоззренческой системы по автору лежит «тезис» этой антиномии. Определение ноосферы как сферы разума вторично, как одно из «измерений» – первого, более «ёмкого», определения.

1.2. Второй тип. Антиномия определения ноосферогенеза

• Тезис.

Ноосферогенез совпадает с антропогенезом, его начало в эволюции Биосферы совпадает с появлением человека (Homo Sapiens) на Земле.

• Антитезис.

Ноосферогенез – дело будущего, он вырастает из устойчивого развития.

«Тезис» принадлежит учению о ноосфере В.И. Вернадского, «антитезис» в приведенной формулировке принадлежит теоретическим взглядам А.Д. Урсула.

Мною показано, что в рамках действия открытого мною метазакона «оразумления» любой прогрессивной эволюции можно различать два вложенных друг в друга ноосферных этапа:

1) Ноосферный Этап Биосферной Эволюции (он по Вернадскому начался с момента эволюционного запуска антропной эволюции – антропогенеза);

2) Ноосферный Этап Социальной Эволюции (начало которого связано с Эпохой Великого Эволюционного Перелома, которую человечество переживает, и с Концом Стихийной, в последние столетия – в рыночно-капиталистической форме, истории).

В контексте переживаемого человечеством социально-ноосферного «скачка» – ноосфера есть действительно будущая управляемая социоприродная эволюция как единственная форма выхода человечества из Экологического Тупика Истории в форме уже состоявшейся первой фазы Глобальной Экологической Катастрофы.

Поэтому ожидаемый процесс перехода человечества к ноосфер-ному развитию лежит не через эпоху устойчивого развития, как утверждает А.Д. Урсул (вначале – «устойчивое развитие», а потом на его основе становление ноосферы), а через ноосферную парадигму самого устойчивого развития, потому что вне ноосферы как управляемой социоприродной эволюции – единственной формы устойчивого развития – оно невозможно.

1.3. Третий тип. Антиномия эволюционного содержания ноосферы

• Тезис.

Эволюционным содержанием ноосферы в XXI веке становится «ноо-сфера Будущего» как управляемая социоприродная эволюция на базе общественного интеллекта и научно-образовательного общества.

• Антитезис

«Ноосфера Будущего» – коэволюция как сопряжение социальной эволюции и эволюции природной, эволюции Биосферы.

Идея коэволюции была выдвинута Н.В. Тимофеевым-Ресовским, а затем более глубоко была разработана Н.Н. Моисеевым и его школой. Идеи коэволюции придерживаются А.Д. Урсул, В.А. Кутырев и многие другие. Я подверг идею коэволюции в «Ноосферизме» критике.

Моя теоретическая позиция состоит в следующих утверждениях:

1) эволюция любой сложной (суперсложной) системы протекает как «гетероэволюция», в названии которой отражается неоднородность по качеству элементов системы как участников эволюции и неравномерность по скорости развития разных частей такой сложной системы; в этой неравномерности отражается спиральность развития;

2) коэволюция может рассматриваться как момент гетероэволю-ции, носящий относительный и преходящий характер. Очевидно, на каком-то этапе, когда социальная эволюция – история – человечества носила относительно автономный и стихийный характер, можно условно говорить о коэволюции человечества и Биосферы (и то – за счет резервов Биосферы, определяемых ее гомеостатическими механизмами).

В XX веке произошел скачок в энергетике мирового хозяйства и со-ответственно антропогенного «давления» на Биосферу. Синтез стихийности исторического развития и большой энергетики мирохозяйственного природопотребления привел к первой фазе Глобальной Экологической Катастрофы. Возник императив выживаемости как императив перехода к Новому Качеству Биосферы – к Ноосфере, в которой Разум Человечества становится Разумом Биосферы, «оразумляя» биосферную эволюцию при соблюдении законов её глобальной эволюции, определяемых в первую очередь гомеостатическими механизмами Биосферы и планеты Земля как суперорганизмов (законы Бауэра – Вернадского в обобщении В.П. Казначеева, закон квантитативно-компенсаторной функции Биосферы А.Л. Чижевского).

Ноосферная эволюция – это не коэволюция (коэволюция заканчивается вместе с окончанием Стихийной истории, как условно автономной социальной эволюции, а этот Конец – обозначила первая фаза Глобальной Экологической Катастрофы), а новое качество самой биосферной эволюции. Этот мой вывод имеет своё предвосхищение и в теоретической логике В.И. Вернадского:

«Наше время по существу иное и небывалое в этом отношении, ибо, по-видимому, впервые в истории человечества мы находимся в условиях единого исторического процесса, охватывающего всю биосферу планеты. Как раз закончились сложные, частью в течение ряда поколений независимо и замкнуто шедшие исторические процессы, которые в конце концов в нашем XX столетии создали единое, неразрывно связанное целое» (выделено мною, С.А.).

1.4. Четвертый тип. Антиномия социального содержания ноосферы

• Тезис.

«Ноосфера Будущего», предполагающая выход человечества из экологического тупика Истории через переход к цивилизации управляемой социоприродной эволюции, возможна только на социалистической основе, но при этом социализм обретает новое качество – он характеризуется как Ноосферный Экологический Духовный Социализм.

• Антитезис.

«Ноосфера Будущего» и соответственно ноосферное развитие человечества возможны при сохранении рыночно-капиталистической формы хозяйствования и соответственно Стихийной истории человечества.

Этот тип антиномии выражает собой научно-философское, мировоз-зренческое противостояние уже на «ноосферном поле дискуссии» в начале XXI веке между апологетами капитализма в науке и в философии, за кото-рыми скрываются инстинкт самосохранения строя мировой капиталократии и неготовность расстаться с ценностями обогащения, наживы, капиталовластия, и теми учеными, философами, которые служат Истине и Правде, причем Правде в её онтологическом самовыражении как Правде Истории.

2. Ноосферная парадигма универсального эволюционизма

Универсальный Эволюционизм как интегративное научное направление в последние десятилетия прочно занял свое место в современных основах научной картины мира. А.Д. Урсул и И.В. Ильин ставят вопрос о формировании эволюционной глобалистики как междисциплинарного концептуального подхода к исследованию глобальных процессов в эволюционном ракурсе. Они определяют глобальный или универсальный эволюционизм как совокупность концепций, а я добавлю – и, значит, как совокупность парадигм представлений об универсальной эволюции, рассматривающих «эволюционный процесс как перманентную самоорганизацию материальных систем, в ходе которого идет прогрессивное развитие неорганической, органической природы и затем социальной ступени».

При этом А.Д. Урсул и И.В. Ильин ставят вопрос о социоприродной эволюции в коэволюционной парадигме.

По-своему ставят проблему универсальной теории эволюции Л.Е. Гринин, А.В. Коротаев и их соратники. «Трибуной» исследовательских подходов к этому вопросу стал альманах «Эволюция. Проблемы и дискуссии». Оригинальный подход к формированию науки об общих законах прогрессивной эволюции разработал еще в 70-х – 80-х годах Ю.А. Урманцев, назвав такую науку «эволюционикой». Центральным положением в парадигме Ю.А. Урманцева является положение о 8-и различных способах, которыми только и создает природа свои объекты как объекты – системы в рамках системы объектов одного и того же рода.

Я, разрабатывая уже около 40 лет системогенетику как общую теорию о законах системного наследования и эволюции, а затем, выйдя в 90-х годах на проблему обобщения теоретической системы Ноосферизма, выдвинул ноосферную парадигму универсального эволюционизма, в которой реализуется синтез дарвиновской (парадигма Ч. Дарвина – «наследственность, изменчивость, отбор», концепция селектогенеза), кропоткинской (парадигма П.А. Кропоткина, утверждающая доминирующую роль сотрудничества, взаимопомощи в эволюции; я назвал эту парадигму «коогенезом», поскольку по данной парадигме, уже в моей концепции, утверждается примат закона кооперации над законом конкуренции), берговской (парадигма Л.С. Берга, утверждающая существование законов эволюции, направляющих её прогресс в определенное русло, – парадигма номогенеза) парадигм.

В чем состоит суть выдвигаемой автором ноосферной парадигмы уни-версального эволюционизма?

Первое утверждение.

Любой «конус» прогрессивной эволюции демонстрирует действие метазакона сдвига от доминанты Закона Конкуренции и механизма отбора – к доминанте Закона Кооперации и механизма интеллекта.

Закон Кооперации – это закон, действие которого приводит к росту сложности эволюционирующих систем в прогрессивной эволюции. При этом, если в начале прогрессивной эволюции доминирует Закон Конкурен-ции, то в последующем – доминанта переходит к Закону Кооперации, и этот переход сопровождается сменой лидирующих механизмов: механизм отбора уступает лидирующую роль механизму интеллекта, который есть суть «опережающая» обратная связь или «управление будущим» (в отличие от «естественного отбора», который – суть «запаздывающая» обратная связь).

Поэтому из первого утверждения следует второе.

Второе утверждение.

Любой «конус» прогрессивной эволюции демонстрирует действие метазакона интеллектуализации или «оразумления». Рост кооперированности, сложности систем сопровождается опережающим развитием качества «интеллекта систем» или качества «управления буду-щим» (т.е. увеличением лага упреждения в управлении будущим).

Из второго утверждения следует, что ноосферный этап в космогонической эволюции (появление разума в определенных звездно-планетарных системах вслед за появлением жизни), ноосферный этап в глобальной, биосферной эволюции на Земле, ноосферный этап в антропной и социальной эволюции – являются закономерными этапами.

И поэтому человеческий Разум появляется как результат биологи-ческой эволюции на Земле и космогонической эволюции в целом не слу-чайно (вследствие какого-то редкого, чуть ли не немыслимого стечения об-стоятельств, как рассуждал И.С. Шкловский, и в целом рассуждали многие участники Первой советско-американской конференции по проблеме CETI (Communication with Extraterrestrial Intelligence), состоявшейся 5 – 11 сентября 1971 года в Бюроканской астрофизической обсерватории АН Армянской ССР), а именно – закономерно как результат действия метазакона интеллектуализации или «оразумления» космогонической эволюции, а значит Вселенной, в том числе Биосферы на Земле, превращающей её в Ноосферу.

Таким образом, за «сдвигом» от доминирования конкуренции к доминированию кооперации в «конусе» прогрессивной эволюции прячется тенденция увеличения антиэнтропийного, или негэнтропийного начала и вместе с этим рост управляемости внутри такой прогрессивной эволюции, т.е. рост качества «интеллекта» как механизма эволюции, противостоящего естественному отбору.

При этом надо иметь в виду, что речь идет о «диалектике доми-нант», что методологически означает, что если в начале «конуса» прогрессивной эволюции кооперация играет подчиненную роль по отношению к конкуренции, а значит – доминирует стихийное начало эволюции, то к концу конуса прогрессивной эволюции уже конкуренция играет подчиненную роль по отношению к кооперации, – и на передний план выходит «управленческое» или «интеллектуальное» начало эволюции.

С учетом указанных «метазаконов» и принятия принципа «калибровки» больших циклов-спиралей (или «конусов») прогрессивной эволюции «большими взрывами» как эволюционными квантовыми скачками, которые в ноосферной парадигме универсального эволюционизма трактуются как «взрывы эволюционного творчества (генерации разнообразия)», весь «конус» прогрессивной космогонической эволюции или прогрессивной эволюции Вселенной предстает как сложная иерархическая система ступенчатого восхождения «конусов» эволюции по сложности их систем-носителей («конус» доатомной эволюции, «конус» атомной эволюции, «конус» молекулярной эволюции, «конус» антропной эволюции, «конус» социальной эволюции…).

Логика, диктуемая метазаконом «оразумления», поставила социаль-ную Историю человечества в начале XXI века перед Большим Социо-ноосферно-кооперационным Взрывом, за которым стоит переход (своеобразный качественный, эволюционно-квантовый скачок), а первая фаза Глобальной Экологической Катастрофы – это только провозвестник этого скачка:

• от Стихийной, на базе доминирования Закона Кооперации, института частной собственности на средства производства, рынка, капиталократии, Истории –

• к Управляемой, на базе доминирования Закона Кооперации, института общественной собственности на средства производства, планирования, трудократии, Истории,

но уже в новом, ноосферном качестве как управляемой социоприродной эволюции на базе общественного интеллекта и научно-образовательного общества.

Последняя характеристика означает, что вся после Неолитической революции социальная История человечества, которая условно была автономной, в каком-то смысле независимой от Природы, Историей, закончилась, и начинается История Не-Автономная как История единого целого – Человечества и Биосферы, т.е. Ноосферы, в форме управляемой социоприродной эволюции на базе общественного интеллекта и научно-образовательного общества. Или, выражаясь другими словами, История обретает ноосферное содержание, становится ноосферной.

3. Ноосферная парадигмальная революция в обществоведении, философии хозяйства и экономической науке XXI века

Итак, первая фаза Глобальной Экологической Катастрофы обозначила собой наступление Эпохи Великого Эволюционного Перелома (её приблизительные границы – рубеж 80-х – 90-х годов XX века – 40-е – 50-е годы XXI века, а может быть и до конца XXI века; но сам «перелом» произойдет до середины XXI века), означающей собою не только смену цивилизационных, ценностных оснований бытия и развития человечества, их ноосферизацию, и отказ от рыночно-капиталистической формы хозяйствования человечества на Земле и переход к Ноосферному Экологическому Духовному Социализму, но и ноосферную человеческую революцию (о необходимости «человеческой революции» как базовом условии решения глобальных экологических проблем писал первый директор Римского Клуба А. Печчеи в работе «Человеческие

качества» еще в 1975 году), а также великую парадигмальную революцию в науке, культуре и искусстве на базе ноосферной парадигмы универсального эволюционизма.

Великую парадигмальную революцию потому следует назвать «великой», что она вызвана не только и не столько внутренней логикой развития науки, культуры, искусства, образования, экономики, общества, сколько внешним императивом, с которым столкнулось человечество впервые, – императивом, предъявленным человеческому разуму со стороны Биосферы как суперорганизма, со стороны её гомеостатических механизмов, который можно сформулировать так:

• или коллективный человеческий Разум становится Биосферным, а значит Ноосферным (переходит из состояния «Разум-для-Себя» в состояние «Разум-для-Биосферы, Земли, Космоса»), т.е. начинает нести Ответственность за Будущее всей Системы Жизни на Земле и соответственно управлять социоприродной эволюцией, обеспечивая Ноосферную Гармонию, которая есть Закон бытия Ноосферы как целого, когда на Земле устанавливается планетарная кооперация народов-этносов и мир без войн и насилия,

• или же человечество как экологически неразумное, обезумевшее от своекорыстия (Н.А. Бердяев предупредил еще в 1918 году: «...корыстный интерес таит в себе безумие») об-рекается на экологическую гибель (оно не переживет XXI век).

Каковы главные смысловые «фокусы» этой Великой Парадигмальной Революции?

Первый «фокус» – управление социоприродной эволюцией со стороны коллективного Разума или общественного интеллекта как единственная модель устойчивого развития человечества, которую ищут почти 30 лет умы политической элиты мира и мировой науки, но не могут найти, поскольку не могут отказаться от ценностей рыночно-капиталистической системы.

Речь идет о новом смысловом наполнении самой философии Разума, а именно как «Разума, управляющего социоприродной эволюцией», что вытекает из самого смысла метазакона «оразумления» прогрессивной эволюции и его «кальки» применительно к социальной эволюции как закона идеальной детерминации в истории через общественный интеллект.

При этом речь идет как о новой парадигме самой науки об управлении, так и о новом качестве (новом смысловом наполнении) самого представления об управлении. Ведь речь идет об управлении суперсложной социоприродной мегасистемой – ноосферой, в которой биосфера, как её носитель, имеет свои гомеостатические механизмы, – на базе теории Наблюдателя и Сверх-Наблюдателя, теории цикличности и спиральности развития, системогенетики и социогенетики, гомеостатики, ноосферной кибернетики, при соблюдении «законов-ограничений» – закона Бауэра - В.И. Вернадского (в обобщении В.П. Казначеева) и закона квантитативно-компенсаторной функции биосферы по А.Л. Чижевскому, ноосферно-ориентированного синтеза всех наук, ноосферного образования, мегакосмической проскопии общественного интеллекта.

Второй «фокус» – это Роды Действительного Разума и Действи-тельного Человечества, а значит и Действительной Науки. Что означает атрибут «Действительный» (да еще с большой буквы)? – Он означает, что он становится адекватным новой сложности бытия, преодолевает тот барьер сложности, катастрофическим выражением которого и стала первая фаза Глобальной Экологической Катастрофы, и стоящая за ней, как её «тень», – Глобальная Антропологическая Катастрофа (в том числе – и Глобальная Информационная Катастрофа, да причем на фоне якобы происходящей информационно-компьютерной революции и становления «информаци-онного (цифрового) общества», «информационной (цифровой) экономи-ки», «информационных войн» и т.п.).

Сама данная констатация скрывает в себе другую, вытекающую из неё, констатацию:

первая фаза Глобальной Экологической Катастрофы означает, что человек, его Разум, в целом Человечество как единое целое, взаимодействующее с Биосферой, общественный интеллект – наука, культура, образование – не адекватны той реальности, той системной сложности мира, в пространстве которой они бытийствуют.

Глобальный экологический кризис, тем более в своей катастрофической фазе развития, в начале XXI века свидетельствует о глобальной патологии в «организме» (в «теле») человечества, которая имеет не только системное содержание, но и включает в себя непосредственную развивающуюся патологию в самом живом веществе человечества как единого целого («сигналов», поступающих в наш Разум на «вход» много; вот только вследствие «замкнутости» людей, организа-ций – рыночных агентов, политических элит на прибыль, на «своекорыстный интерес», который по Н.А. Бердяеву «таит в себе безумие», человечество и наука, как важный компонент общественного интеллекта в том числе остаются «экологически слепыми», несмотря на тревожные голоса многих ученых в России и в мире).

Роды Действительного Разума, таким образом, – это и изменение социального строя, основ бытия человечества, переход к строю Ноо-сферного Экологического Духовного Социализма на базе научно-образовательного общества, в котором образование становится «базисом базиса» духовного и материального воспроизводства, а наука – производительной силой и силой управления, и Великая парадигмальная революция в науке как едином корпусе научных знаний, в том числе – в обществоведении, экономической науке, философии хозяйства.

За этим стоит «расставание» не только с «простотой» в методологии познания мира, в мышлении и в установках управленческих кадров (лозунг бюрократии – «управляй сложным как простым»), но и «расставание» с «пост-модернизмом», с «чистым проективизмом», отрицающим социокультурную и, тем более, – эволюционную память, что противоречит самой «природе» прогрессивной эволюции, её законам, традиции, но и лишает науку прогностичности, тем более – с большим лагом упреждения, что так необходимо для стратегии выхода человечества из Экологического Тупика истории.

В XX веке возникла интеллектно-информационно-энергетическая асимметрия человеческого Разума и, как следствие этой «асиммет-рии», – Глобальная Интеллектуальная Черная Дыра. Это означает, что энергетическая мощь, которой владеет интеллект и которая отражается на увеличении масштабов негативных экологических последствий, не уравновешена уровнем прогностичности и управления будущим, т.е. качеством самого интеллекта (общественного интеллекта). И как результат – Глобальная Интеллектуальная Черная Дыра, когда темпы процессов развития первой фазы Глобальной Экологической Катастрофы намного опережают темпы их познания и проведения соответствующих превентивных мер по исправлению глобальной экологической ситуации.

Роды Действительного Разума – это и есть те преобразования в науках – естествознании, человековедении, обществоведении, технознании, в философии, в экономической науке, в философии хозяйства, – которые стучатся «в дверь» под «давлением» императива экологического выживания человечества.

Чтобы наука стала «прогностичной», а вернее – вернула себе прогностическую функцию, для этого в обществознание, в философию хозяйства, в экономическую науку, в единую науку как ноосферную меганауку, необходимо вернуть категорию закона, осознать императив ноосферно-ориентированного синтеза наук, который уже происходит в России и, я думаю, еще скажет свое «слово».

Здесь уместно вспомнить знаменитое высказывание К. Маркса:

«Наука является действительной наукой лишь в том случае, если она... исходит из природы... Сама история является действительной частью истории природы, становления природы человеком. Впоследствии естествознание включит в себя науку о человеке в такой же мере, в какой наука о человеке включит в себя естествознание: это будет одна наука».

Теперь этот прогноз Маркса в начале XXI века становится императивом, который есть составная часть императива выживаемости – ноосферного императива, потому что это единая наука должна обрести ноосферное основание.

В 1990 году Ю.М. Осипов в «Опыте философии хозяйства» писал, в чем-то перекликаясь с моей концепцией «ноосферного императива», опубликованной в этом же году:

«Стратегическая цель человечества, которую мы можем предвидеть – ноосфера. Это как раз есть главное и самое масштабное общее дело всего человечества. Ради такого дела стоит поступиться некоторыми, а быть может, и многими эго-принципами, не говоря уже о примитивных предрассудках. Совместные деяния способствуют как поведенческому, так и качественному сближению участников. И тут вопрос: к какому общему качеству будет тяготеть эволюция...? Окончательный ответ даст сама жизнь, но наиболее вероятный ответ, к которому мы можем прийти сами, – это социалистическое качество, но, разумеется, то – ноосферное – социалистическое качество... Страшно ошибается тот, кто считает, что человек хозяйствующий может обойтись без философии, без нравственности, без культуры. Тут уж заблуждение роковое... Ошибаются и те, кто все еще надеется... хозяйствовать, полагаясь лишь на предприимчивость человека, его личный (а вовсе не личностный!) интерес. Сегодня нас не спасет (вот, до чего дошло – не спасет!) ни Её Величество Административность, ни Её Высочество Конкуренция. Обе Дамы слишком безнравственны, слишком заносчивы и бесцеремонны» (выделено мною, С.А.).

Третий «фокус» – ноосферная парадигма универсального эволюционизма, которая уже была раскрыта выше. Она задает «программу» той революции в обществоведении, в философии хозяйства (и, на мой взгляд, «школа философии хозяйства» во главе с Ю.М. Осиповым де-факто такую революцию уже осуществляет), в экономической науке и в становящейся единой ноосферной науке.

Четвертый «фокус» – это ноосферная человеческая революция в единстве с ноосферно-социалистической революцией, что требует, и тут Ю.М. Осипов прав, отказа от многих эго-ценностей, от индивидуалистического, замешанного на рыночно-капиталистической форме хозяйствования, эгоцентризма. Этот «отказ» будет процессом очень сложным, связанным, вполне возможно, с экологическим «шоком».

Спасти человечество от экологической гибели может социализм нового качества – Ноосферный Экологический Духовный Социализм, – и это понимание тоже есть часть Великой парадигмальной революции в науке в целом, в обществоведении, философии хозяйства, экономической науке в частности.

Здесь уместно вспомнить одно положение, входящее в концептуальную систему космической философии хозяйства С.Н. Булгакова, – положение о «метафизическом коммунизме мироздания» как основе космической, а я добавлю – и, как следствие, ноосферной, – философии хозяйства:

«...возможность потребления принципиально основана на метафизическом коммунизме мироздания, на изначальном тожестве сущего, благодаря

которому возможен обмен веществ и их круговорот и, прежде всего, предполагает единство живого и неживого, универсальность жизни. Только потому что вся вселенная есть живое тело, возможно возникновение жизни, её питание и размножение».

Булгаковский «метафизический коммунизм мироздания» как понятие есть отражение «организмичности», «гомеостатичности» не только планеты Земля, Солнечной системы, Галактики, но и всей Вселенной, в более широком смысле – Универсума. Он утверждает, что любая часть подчиняется законам Целого. Это относится и к человечеству.

Человечество, являясь частью «метафизического коммунизма мироздания», само должно стать в этом смысле «коммунистическим», т.е. «ноосферным», нести Ответственность за Будущее всей Системы Жизни на Земле, соблюдая внутри себя также Закон Гармонии, а значит – Справедливости.

4. Наступила эпоха Ноосферного Прорыва

Великая парадигмальная революция – это не только смена парадигм в отдельных науках, исходя из логики их саморазвития, а смена парадигмы единой науки человечества, связанная с ноосферной революцией в эволюции разума человечества, с Родами Действительного Разума.

Все науки до глобального экологического кризиса в развитии человечества, особенно науки об обществе и человеке, философия исходили из социальной автономности Истории, из Внутренней Логики Социального Развития (ВЛСР).

Первая фаза Глобальной Экологической Катастрофы – это одновременно и «сигнал», и «послание», переданные человечеству и свидетельствующие о том, что на «арену Истории» вышла Большая Логика Социоприродной Эволюции (БЛСЭ), требующая от всех наук на парадигмальном уровне ноосферизации и экологизации всех основ, всего научно-философского мировоззрения.

Это требует преодоления «вульгарного редукционизма» (понятие В.Г. Комарова), прощания с культом «простоты» («простота хуже воровства» – говорит русская поговорка), особенно на фоне возникшего «барьера сложности», отражением которого стала первая фаза Глобальной Экологической Катастрофы.

Должны быть преодолены «объективные материальные кажимо-сти» как продукт товарного (и рыночного) фетишизма и отчуждения человека в рыночно-капиталистическом пространстве жизни от средств производства и от самого себя, от общества, от природы.

Пользуясь философской рефлексией В.Г. Комарова, можно утвер-ждать, что вся рыночно-капиталистическая система хозяйствования, после наступления глобального экологического кризиса и выхода «на арену Истории» Большой Логики Социоприродной Эволюции (БЛСЭ), обрела качество «онтологической лжи».

Первая фаза Глобальной Экологической Катастрофы – это манифестация Онтологической Правды Истории, требующей от человечества перехода к Ноосферному Экологическому Духовному Социализму.

«Псевдоправда (ложь) истории есть не более чем объективная матери-альная кажимость, заимствующая чужую сущность – сущность правды истории. Когда правда в очередной раз достигает возобладания над неправдой, когда начинается генерализация правды истории, что происходит обычно в периоды демократических подъемов революций, выглядящих катастрофами, главным образом, в глазах господствующих «верхов», тогда ложь истории рассыпается в прах и раскрывается ничтожность её внутренней определенности», – так писал В.Г. Комаров.

Онтологическая правда Истории требует управляемой ноосферной экономики, восстановления и развития механизма планирования, признания Закона Кооперации как ведущего Закона на ноосферном этапе эволюции человечества и Биосферы, ноосферной философии хозяйства, ноосферно-ориентированного синтеза всех наук (а любой синтез рождает новое качество) – и на его основе становления ноосферного образования.

Если обратиться к историческому моменту, переживаемому Россией, то ей нужна стратегия становления научно-образовательного общества с высшим приоритетом опережающего развития науки и образования (с полным отказом от рыночного фундаментализма в нынешней образовательной и научной политике) и стратегии социально-экономического развития на «собственной основе», с соблюдением специфических законов цивилизационного развития.

Россия самостоятельная «цивилизация-континент», центр устойчивости – неустойчивости мира. Именно её предназначение – стать носительницей Ноосферного Прорыва человечества в XXI веке.

Новый путь и есть Ноосферизм, включающий в себя как свою социально-экономическую основу – Ноосферный Экологический Духовный Социализм.

Климатическая катастрофа – это только «климатическое измерение» действующего Биосферного императива. Есть и другие «измерения», например – вирусно-микробная форма уничтожения человечества со стороны Биосферы, как своей «раковой» опухоли» (метафора), через запуск своих иммунных механизмов, в которых вирусно-микробная составляющая играет роль «обратной связи».

«Наука и Космос» – это научная проекция проблемы взаимоотношения Человека и Космоса, которое может быть построено только на ноосферной основе, на основе перехода всей эволюции мегасистемы «Человечество - Биосфера» в Ноосферную эволюцию. И в этом контексте Ноосферный Прорыв – необходимое условие успешного перехода человечества в статут Космической цивилизации.

Россия как цивилизация, совершившая первой в Истории Социалистический и Космический Прорывы в XX веке, давшая миру первое в мире социалистическое государство – СССР и на его основе – советскую цивилизацию как цивилизацию невиданного подъема Духа Человека-Творца, должна стать Духовным Водителем Человечества по осуществлению Ноосферного Прорыва.

Ноосферизм есть научная идеология такого прорыва, решающего в том числе и проблему стратегии избежания климатической гибели человечества, а возможно, – и всей живой природы. Путь к этому лежит через становление Ноосферной России, управляемой в своем развитии через Ноосферную Науку.

«ГЕЛИО-СПОРТ»: ПРОЕКТ СОЛНЕЧНЫХ ПОБЕД!

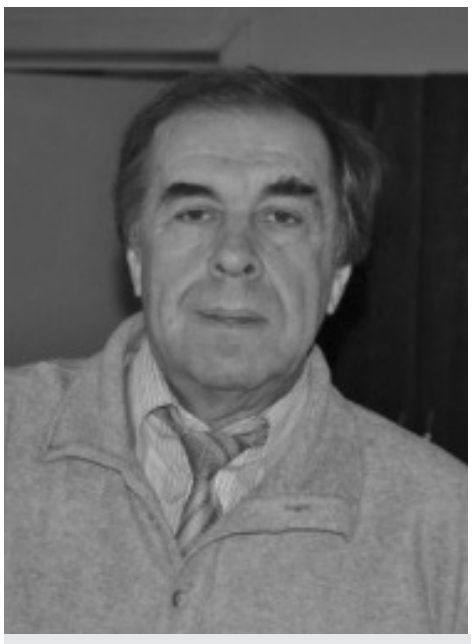

Трофимов А.В.,
Председатель Новосибирского Отделения Русского Космического Общества

МНИИКА им. Академика В.П.Казначеева (РФ, г. Новосибирск) при информационной поддержке Русского Космического Общества (Новосибирское отделение, секция «Космическая антропоэкология») представляют авангардный научно-прикладной проект «ГЕЛИО-СПОРТ».

Один из нераскрытых и пока неиспользуемых резервов повышения результативности в индивидуальных и коллективных видах спорта, на наш взгляд, состоит в учете био-космофизических связей организма спортсменов, геоэкологической обстановки на различных этапах индивидуального развития человека и становления его спортивной карьеры, а также в обращении к научному наследию гелиобилогии (Чижевский А.Л., 1964).

Еще в конце XX века отечественными исследователями было показано, что на фазу увеличения солнечной активности приходится 60 % всех спортивных рекордов, но в период ее максимума наступает резкое ухудшение индивидуальных результатов (Соколова Е.Г., Соколов В.А., 1975). Представляется важным, что очередной максимум солнечной активности ожидается в 2022-2024 гг. и у российского спорта ещё есть время для стратегической перестройки системы подготовки спортсменов! В работах В.И. Шапошниковой (2001 г.), впервые опубликованных в Вестнике МНИИКА, подтверждено влияние гелиофизических факторов на возникновение спортивных травм и их связь с месяцами эндогенного года. Учеными установлено, что возмущения геомагнитного поля после вспышек на Солнце, влияют на вегетативное обеспечение функций человека (Кузьменко В.А. И др.,1982), замедляя его реакции на тестовые сигналы и выработку условных рефлексов (Войчишин К.С. И др.,1974, Ермольев Г.Т. и др.,1981), приводя к уменьшению работоспособности и увеличению числа ошибочных действий (Кайбышев М.С. и др.,1975, Усенко Г.А. и др.,1985). Научные исследования, проведенные МНИИКА в 2002 -2003 гг. с участием новосибирских баскетболистов-волонтеров, показали высокую зависимость их организма от активности Солнца и геомагнитного поля, а также возможность быстрого усвоения обучающего материала, увеличения взаимопонимания на игровой площадке, повышения спортивных результатов в условиях кратковременного, но пролонгированного ослабления индукции магнитного поля Земли в уникальной российской экранирующей установке ИКЭМ СО РАМН («Космобиотрон») и применения принципиально новых водо-голографических протекторных и обучающих средств (Казначеев В.П., Трофимов А.В.,2004).

Программа «ГЕЛИО-СПОРТ», разработанная в Международном научно-исследовательском институте космопланетарной антропоэкологии имени академика В.П.Казначеева (МНИИКА им.Академика В.П.Казначеева), предусматривает комплексное использование в различных видах спорта, как в подготовительный, так и соревновательный периоды, новых оригинальных технологий, запатентованных в России, апробацию и модернизацию методов отбора, обучения, подготовки (тренировки) и соревновательной стратегии с целью дополнительного раскрытия психофизиологических резервов организма спортсменов, уменьшения его гелио-магнитозависимости и повышения спортивной результативности,

уже не зависящей от гелиогеофизических условий при проведении соревнований.

Программа «Гелиоспорт» предполагает комплексное применение после апробации на спортсменах в Новосибирске и других городах, следующих оригинальных технологий:

1. Компьютерное прогнозирование и диагностика функциональной зависимости организма спортсменов от гелиогеофизической обстановки и лунных фаз на различных этапах внутриутробного развития (Свидетельства об официальной регистрации компьютерных программ № 970125 и № 2001611270) с целью определения спортивно-тренировочных групп с «солнечной, геомагнитной и лунной» формами функциональной зависимости организма.

2. Диагностика индивидуальной гелио-магниточувствительности организма спортсменов Авторское свидетельство № 1396323, утвержденные. методические. рекомендации МЗ РФ;

3. Введение новых критериев отбора кандидатов в команды по уровню индивидуальной гелио-магниточувствительности (по результатам тестирования по пп.1 и 2);

4. Геомагнитное картирование («ноу-хау» МНИИКА) спортивно-тренировочных залов, соревновательных площадок и плавательных бассейнов с целью обозначения геофизических мини-аномальных зон, неблагоприятных для оптимального выполнения спортивных задач;

5. Оптимизация тренировочного процесса с учетом индивидуальной гелио-магниточувствительности, особенностей площадок, выявленных по п.4, сопоставление календаря игр с гелиогеофизическим и фазово-лунным прогнозами на периоды тренировок и соревнований;

6. Применение в ходе тренировочного процесса и во время соревнований голограмм с физиологически активной информацией (Патент РФ № 2239860), содержащих аналоговые немедикаментозные мобилизирующие схемы («ноу-хау» МНИИКА);

7. Применение в быту, при тренировках и на соревнованиях гелио-магнитопротекторной воды (Патент РФ № 2342149) в питьевом режиме с использованием устройств SWAN(ООО «Матрикс»), в ваннах (бальнеопротекторные процедуры) и плавательных бассейнах с целью создания в организме человека гелиопротекторной эндоэкологической аква-среды, способствующей достижению устойчивых спортивных результатов в периоды солнечно-геомагнитных возмущений, ново- и полнолуний;

8. Использование в пищевом рационе спортсменов овощей, фруктов, рыбы, яиц, молока и мяса, выращенных, обработанных и подготовленных в фермерских хозяйствах и кухнях с применением гелиопротекторной воды (в развитии п.7);

9. Применение на спортивных базах, в комнатах отдыха и проживания арт-объектов, витражей, очков и светильников с голограммами, содержащими физиологически активную для спортсменов информацию (Патент РФ № 2342149) (в развитии пп.7,8);

10. Применение на тренировочных и оздоровительных базах информационных табло, содержащих оперативную и прогностическую информацию о «космической погоде».

В ноябре – декабре 2018г. с участием волонтеров (12 человек) из женской команды волейболисток Новосибирского Государственного университета (тренер **Владимир Дорофеевич Крылов**) в соответствии с пунктом 7 программы «Гелио-спорт» была проведена физиологическая апробация устройства SWAN (ООО «Матрикс» г. Новосибирск), предназначенного для свето-голографической обработки питьевой воды.

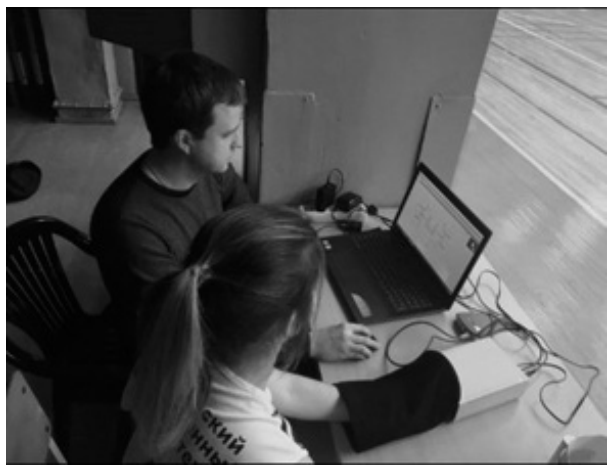

Дизайн апробации предполагал 4-кратную регистрацию (фон – контроль - опыт 1 - опыт 2) в течении трех недель динамики психофизиологических параметров испытуемых – добровольцев с применением компьютерных диагностических технологий, определяющих скорость реакций на движущийся объект, мышечную выносливость на правой и левой кисти («НС-Психотест», г.Иваново), функциональную активность гипоталамо – гипофизарной системы головного мозга (Кирлиан-комплекс «Кроун-Брейн», г. Санкт Петербург), а также кожных электрофизиологических показателей (по Фоллю), суточных пульсограмм, и выносливости к тестовым спортивным нагрузкам.

На фото: «Кроун-брейн» кирлиан-регистрацию проводит **В.С. Кочуров.**

Исследование «слепым методом», с контрольным и опытным применением обычной питьевой воды, обработанной в устройствах SWAN с использованием голографического фильтра, содержащего «квантовую информацию» о сертифицированных природных (растительных) стимуляторах, таких как мед, алоэ, финик, лимон, облепиха, овёс, и др., проводилось представителями МНИИКА – **Кочуровым Владимиром Сергеевичем** и доктором **Осенним Сергеем Алексеевичем**. Математическая обработка полученных данных с применением многофакторного корреляционного анализа осуществлена В.С. Кочуровым и к.м.н. Е.В. Севостьяновой.

Результаты

Показано, что применение в течение двух недель питьевой воды, прошедшей свето-голографическую обработку в устройстве SWAN (ООО «Матрикс») привело:

1) к значимому (P <0,002) увеличению скорости реакций волейболисток на стандартно предъявляемый на мониторе движущийся объект (рис.1);

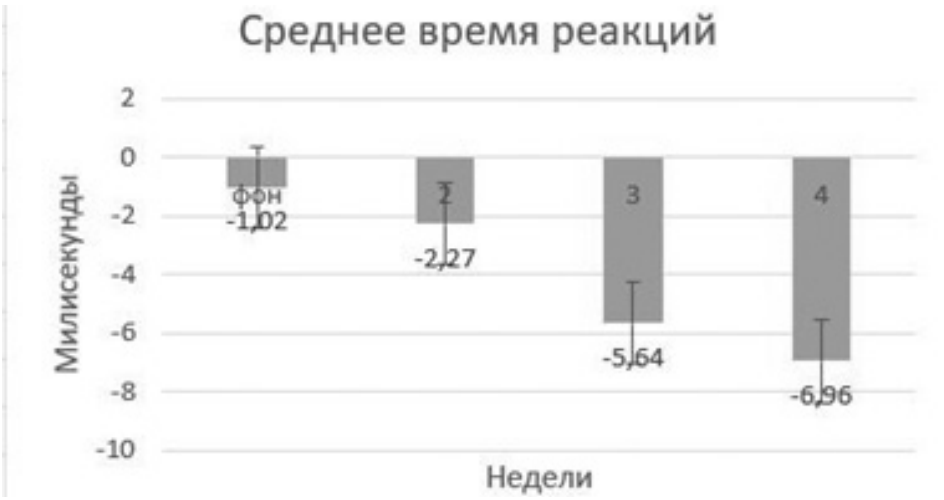

Рис.1 Скорость реакций (мс) в группе волонтеров на различных этапах исследования

Примечание: 1-фон, 2- контроль, 3,4- опытные исследования

P1-3,4 - <0,05

2) к проявлению отчетливой тенденции к принятию волонтерами «опережающих» решений (по данным компьютерного психотестированию), что особо важно для командной стратегии игровых ситуаций;

3) к увеличению максимальной мышечной выносливости правой кисти (по данным компьютерного психотестирования);

4) к уменьшению негативного влияния солнечно-галактических протонных потоков на мышечную выносливость спортсменок (по данным компьютерного психотестирования и корреляционного анализа информации, поступающей со спутниковой системы «Goes» (NASA), когда значимые обратные коэффициенты корреляции (p< 0,01) в результате приема свето-голографически обработанной питьевой воды трансформировались- в прямые (рис.2); т.е. солнечные энергопотоки уже не уменьшали кистевую мышечную выносливость, что особенно важно для волейболисток;

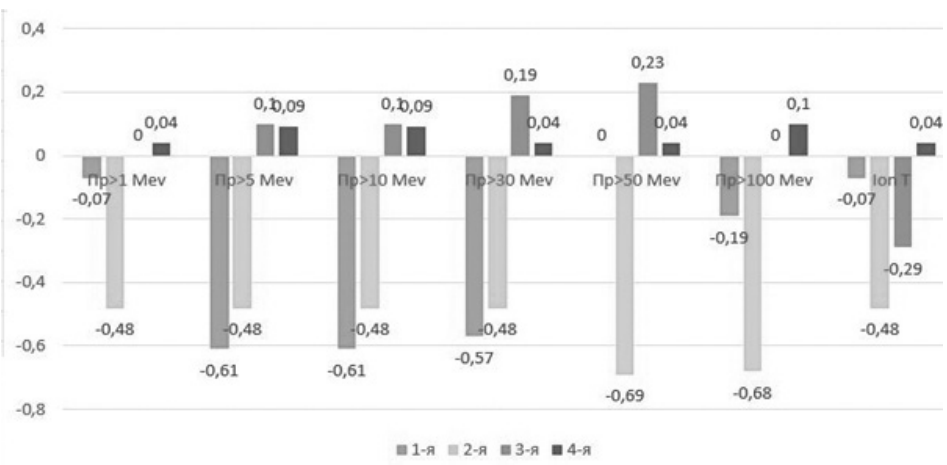

Рис. 2 Динамика вектора корреляционной зависимости кистевой мышечной выносливости спортсменок от интенсивности протонных потоков

Примечание: Пр 1-100 - протоны разных энергий

Ион Т - температура околоземной ионной плазмы

5) к значимому изменению вектора корреляционной зависимости электрических параметров кожи волонтеров (по методу Фолля) от интенсивности протонно – электронных потоков и температуры ионной солнечной плазмы, что подтверждает гелиопротекторный и автотрофный эффект обработанной воды

Таким образом, доказана биоэффективность свето-голографической обработки питьевой воды в устройствах SWAN для увеличения скорости реагирования спортсменов и большей энергомышечной стабильности их организма в периоды солнечно-магнитосферных возмущений.

Пока апробирован только один программно-технологический элемент, а комплексное применение всех технологий по программе «Гелио-спорт», несомненно, откроет новые перспективы для отечественного спорта. Ждем предложений для дальнейшего сотрудничества от руководителей спортивных клубов и обществ, спонсоров и инвесторов.

Исследователи искренне благодарят всех волонтеров команды волейболисток НГУ и их тренерский состав за участие в авангардном научном проекте и желают стабильных спортивных результатов!

СОЗВЕЗДИЕ ВИДЕНИЙ

ТВОРЧЕСКАЯ РУБРИКА

«КОСМОС, МЕНЯЮЩИЙ НАС»

ВЫСТАВКА ТО «СОЗВЕЗДИЕ ВИДЕНИЙ», ПРИУРОЧЕННАЯ К 60-ЛЕТИЮ ЖУРНАЛА «НАУКА И РЕЛИГИЯ»



Д.В. Ярошевский член Совета по культуре Русского Космического Общества, рук. ТО «Созвездие видений», член Союза писателей России и Союза журналистов России

В 2004 году мне довелось участвовать в юбилейной коллективной выставке художников «Науки и Религии», в галерее «Кентавр», посвященной 45-летию нашего журнала. Думаю, в памяти каждого из нас, её участников, это было действительно грандиозное событие, одно из тех, что невозможно забыть и трудно переоценить. Спустя пятнадцать лет, в канун очередного, уже 60-летнего юбилея, мы вновь собрались вместе. Уже порядком изменившиеся за эти годы, и внутренне и внешне, но такие же вдохновенные и с тем же упрямым огнем и задором в глазах, свойственным лишь настоящим искателям истины...

На сей раз это случилось в просторных залах Галереи на Чистых прудах в здании Делового центра Торгово-промышленной палаты Российской Федерации, где 13 января 2019 года произошло торжественное открытие художественной экспозиции под названием «КОСМОС, МЕНЯЮЩИЙ НАС». (Чистопрудный бульвар, д 5, 13 января-7 февраля 2019 г.). Выставка организована хорошо известным москвичам **Арт-объединением «Созвездие видений»** Творческого союза профессиональных художников при участии **Ассоциации музеев космонавтики (АМКОС)**, **Русского Космического Общества (РКО)**, **РОО «Православие, армия, отечество»** и других организаций. Большинство представленных работ на ней, относятся к тому направлению в искусстве, которое мы сегодня называем КОСМИЗМОМ. Поговорим же немного о его истоках, о его настоящем и будущем, о создателях подлинных шедевров, шагнувших когда-то со страниц нашего журнала прямо в большую жизнь.

1. Ростки бессмертия.

Космизм как новое направление в изобразительном искусстве явился естественным продолжением русских духовных традиций, громко заявивших о себе ещё в начале XX века. Само время кардинальных перемен и социальных потрясений подтолкнуло тогда творческую интеллигенцию к более свободному и дерзкому поиску новых форм в философии и искусстве.

При этом, новое направление сознательно ушло от всех общеизвестных канонов и стилей, сконцентрировавшись в основном на отображении высших тонких планов Сущего и их высоких энергий. По сути, впервые запечатленная на полотнах художников-космистов «эстетика инобытия» существенно приблизила искусство к реальности Космоса во всех его многомерных значениях и смыслах.

К числу таких художников можно уверенно отнести членов группы **«Амаравелла»**, участники которой в своих работах, отображающих ключевые идеи основоположников русского космизма К.Э. Циолковского, В.И. Вернадского, А.Л. Чижевского и др. К 1927 году окончательно сформировался её основной состав: **Петр Петрович Фатеев, (руководитель и основатель), Борис Алексеевич Смирнов-Русецкий, Вера Николаевна Пшесецкая (Руна), Александр Павлович Сардан, Сергей Иванович Шиголев, Виктор Тихонович Черноволенко**. Кстати, экзотически звучащее название «АМАРАВЕЛЛА», придуманное Александром Сарданом, человеком блистательной выдумки и ума, фактически не имеет однозначного перевода. Некоторые исследователи расшифровывают его как “несущий свет”, “творческая энергия”, “ростки бессмертия”, а многие усматривают в нём санскритские корни. Скорее всего, сама магическая музыка звучания, заложенная в этом названии-импровизации, несет в себе больше значений, чем возможный прямой смысл. Тем более, что многие полотна художников-космистов, начиная с легендарного Чюрлениса, музыкальны по своей изначальной природе. Не случайно искусствоведы, говоря о подобных произведениях, нередко используют такой говорящий термин как «Музыка сфер». Несомненное влияние на творчество «Амаравеллы» оказало и личное знакомство членов этой группы с **Николаем Константиновичем Рерихом**, картины которого спустя годы так поразят воображение первого космонавта планеты, что он напишет в своих воспоминаниях:

«В 9 часов 51 минуту была включена автоматическая система ориентации. После выхода «Востока» из тени она осуществила поиск и ориентацию корабля на Солнце. Лучи его просвечивали через земную атмосферу, горизонт стал ярко оранжевым, постепенно переходящим во все цвета радуги: к голубому, синему, фиолетовому, чёрному. Неописуемая цветовая гамма! Как на полотнах художника Николая Рериха!».

Сам же Николай Константинович был так впечатлен успехами русских художников-космистов, что поспособствовал организации их первой выставки в США, прошедшей, надо сказать, с огромным фурором. К несчастью, подобные творческие эксперименты оказались чужды идеологии советского государства и отдельные члены группы «Амаравелла» были репрессированы, разделив нелегкую судьбу многих талантливых русских людей, а их не вполне понятное для трудовых масс, космическое искусство на долгие десятилетия оказалось под запретом.

2. Искусство «Времени первых». Его рассвет и закат.

Между тем, в героическую эпоху первых космических полетов, которую мы сейчас с легкой руки кинематографистов всё чаще называем «Временем первых», возникла и получила развитие ещё одна удивительная самобытная и совершенно новая система эстетических архетипов в изобразительном искусстве. Появилась и сразу же как-то естественно и органично вошла в повседневные реалии развивающегося социалистического общества – державы-Победителя и страны-Триумфатора, достигшего в этот исторический момент более чем впечатляющих успехов, в том числе и в научно-техническом прогрессе. Нарочитое нескрываемое позиционирование этих самых достижений, как впрочем, и вполне обоснованная гордость за свою многонациональную Родину, читается чуть ли не в каждом штрихе. Всё это, наряду со строгой, порою упрощенной до минимализма отточенностью форм мы до сих пор можем видеть на агитационных плакатах таких признанных мастеров жанра, как: **Валентин Викторов, Евгений Соловьёв, Ираклий Тоидзе, Анатолий Антонченко**, великолепное творческое трио, известное под псевдонимом **Лесегри (Борис Лебедев, Леонард Сергеев, Марк Гринберг)** и др.

Примерно эти же составляющие отражаются, как на первых советских космических марках, так и на почтовых открытках, очень скоро вылившись в отдельное полноценное направление в советском искусстве.

Наглядным примером в этом смысле является плодотворное сотрудничество дважды Героя Советского Союза, летчика-космонавта СССР **Алексея Архиповича Леонова** с художником-фантастом **Андреем Константиновичем Соколовым**, результаты которого не перестают восхищать нас до сих пор. Нельзя здесь не упомянуть и о не менее уникальных полотнах ещё одного космонавта-художника – дважды Героя Советского Союза **Владимира Александровича Джанибекова**, в буквальном смысле привезшего с орбиты свою собственную палитру красок.

Наконец, совершенно отдельной строкой в этом контексте стоит целая плеяда художников-фантастов и футуристов 70-х годов – участников знаменитых всероссийских и международных конкурсов журнала «Техника молодёжи» ВРЕМЯ-ПРОСТРАНСТВО-ЧЕЛОВЕК, МИР ЗАВТРАШНЕГО ДНЯ, Мир 2000 года, таких, как: **Вячеслав Бурмистров, Виталий Лукьянец, Геннадий Тищенко, Сергей Гавриш, Анатолий Андреев, Георгий Покровский, Геннадий Голобоков, Юрий Швец** и многие другие.

С начала перестройки интерес к этой теме стал постепенно затухать в творческой среде. Его постепенно стали вытеснять многочисленные новомодные течения, пришедшие с Запада и в какой-то момент едва не низведшие всё культурное наследие родины Левитана до ручки сливного бачка, вмонтированной в стену в качестве «высокохудожественного арт-объекта» на очередном международном биеннале.

3. На гребнях новой волны.

Впрочем, именно тогда происходит очередная консолидация молодых художников-космистов, символистов и мистиков, теперь уже вокруг журнала «Наука и Религия», и отечественная культурная элита с восхищением рассматривает на его страницах необыкновенные работы таких настоящих мастеров, как: **Александр Рекуненко, Отари Кандауров, Геннадий Лысак, Ольга Брель, Владимир Калинин** и многих других. В начале 2000-х годов этот список по праву пополняют: **Александр Маранов, Олег Высоцкий, Елена Бауман, Леонид Феодор, Лак Буни**. О каждом из них мы неоднократно писали объёмные материалы, а работы их не раз украшали облож-

ки и цветные вкладки нашего журнала, в известной степени формируя его внешний облик, так полюбившийся нашим читателям.



В 2000 году, при непосредственном участии **Марии Филипповны Дроздовой-Черноволенко** – вдовы одного из художников той самой легендарной группы «Амаравелла», Виктора Тихоновича Черноволенко, образуется наше Творческое объединение «Созвездие видений», сразу же ставшее очередным источником притока новых художественных талантов. К вышеупомянутому списку имен добавляются такие незаурядные авторы, как: **Сергей Кузнецов, Иван Игнатков,** (председатель ТСПХ) **Игорь Мирошниченко, Вадим Дрёмов, Игорь Анисифоров, Юрий Немцев, Владимир Ромохов, Василий Вятич** и другие.



Участники выставки «Духовное возрождение России», посвященной 45- летию журнала «Наука и Религия» (Москва, Галерея «Кентавр», 21 сентября 2004 г.): Сергей Кузнецов, Мария Филипповна Дроздова-Черноволенко (в центре), Дмитрий Ярошевский, Евгений Лазарев и др.

В частности, в рамках такого сотворчества родился и получил развитие Международный культурно-просветительский проект «АРТ-ИНТЕРКОСМОС XXI век», под эгидой которого только за последнее время с успехом прошли выставки в ЦПК им. Ю.А. Гагарина (Звёздный городок), Мемориальном Музее Космонавтики, ЦВЗ «Манеж», Центральном Доме журналиста и других известных выставочных площадках Москвы. С начала текущего года мы осуществляем активное сотрудничество с АМКОС в организации и проведении Культурно–просветительского проекта «Ближе к звёздам». Нельзя не упомянуть и о новом масштабном проекте нашего объединения – Всероссийском Арт-фестивале «Буран – крылатая легенда», приуроченном к 30-летию запуска МТКС «Энергия-Буран», начало которому положила историко-художественная выставка в ГВЗ «Тушино» г. Москвы в ноябре 2018 г.

4. ТО «Созвездие видений»: от космизма до неокосмонавтизма.

Со временем сложившееся плодотворное сотрудничество объединения с Домом Космонавтов Звездного городка и Центром подготовки космонавтов им Ю.А. Гагарина обернулось настоящей дружбой наших художников с тружениками космической отрасли и стало дополнительным стимулом к созданию произведений в особом «космонавтическом жанре». Результатом такого целенаправленного прямого «погружения в тему» является то, что целый ряд известных мастеров искусств, работающих в самых различных техниках и стилях, такие, как: **Юрий Немцев, Майя Бирюкова, Николай Орлов, Иветта Ки, Аида Лисенкова-Ханемайер, Сергей Демиденко, Татьяна Малюсова, Милана Морозова, Дмитрий Ярошевский, Тамара Колесникова** и др., по собственной инициативе создали ряд произведений, посвященных непосредственно теме освоения космического пространства. Причем тема эта предстаёт перед зрителем в несколько обновленном ракурсе: когда лучшие традиции советского космического изобразительного искусства умело, применены для выражения новаторских космогонических и теологических концепций, присущих нашему времени.

Наглядным примером подобного синтеза являются работы виртуозного художника–графика **Николая Орлова** из г. Невинномыска. Только на его работах, сложнейших по технике и глубочайших по смыслу, выполненных при помощи одного лишь простого карандаша, могут парить над планетой целые космические православные станции-монастыри!

Особую тональность и собственный оригинальный подход имеет здесь и московский график **Сергей Демиденко**, чьи картины сочетают в себе лаконичность и основательность советской плакатной традиции с духовной полетностью и эффектом «дышащего пространства», присущим именно этому мастеру.

Очень интересен в этом смысле и графический цикл сочинской художницы, члена Русского Космического Общества **Иветты Ки** «Герои космоса в образах и линиях» – своеобразной галереи портретов космонавтов трех поколений, выполненных в оригинальной технике так называемой «модульной графики», почти с фотографической точностью, но исключительно через призму авторского прочтения.

А вот известная московская художница, член РКО **Тамара Колесникова**, работающая обычно в стиле лоскутного шитья, нашла довольно неожиданное решение в изображении самого Сергея Павловича: образ великого конструктора в её работе «Главный перед стартом», выполнен в многосложной тканевой фактуре так называемой «текстильной пластики». Почти хрестоматийный и вполне узнаваемый волевой силуэт патриарха отечественной космонавтики довольно органично сочетается с главным детищем его жизни – гигантской ракетой, замершей в нетерпеливом ожидании на стартовой позиции...

Итак, сейчас мы уже вполне определенно можем говорить о продолжающемся возрождении так называемой «космонавтической» тенденции в отечественном изобразительном искусстве, пережившей, если говорить без обиняков, довольно длительный застой. И пусть этот обновленный облик ещё не имеет пока таких четких смысловых очертаний и той целостности, той основательности, присущей изобразительной школе 70-х годов, ибо поистине «нельзя войти в одну и ту же реку дважды»... Но то, что на наших глазах рождается некое новое направление, которое можно условно именовать **НЕОКОСМОНАВТИЗМОМ**, не подлежит никакому сомнению.

Интересно было бы рассмотреть перспективу организации встреч-пленэров художников с работниками ракетно-космической отрасли и самими космонавтами. Сделать такие встречи на более-менее постоянной основе! Опыт нашего объединения наглядно показывает, насколько подобное общение способно вдохновлять и мотивировать творческих личностей на создание подлинных шедевров. Хотелось бы также надеяться на то, чтобы они радовали взгляд, волновали умы и сердца не только в выставочных залах, но и с открыток и почтовых марок, как это было когда-то. Потому что все это, в конечном итоге, формирует ту самую новую позитивную ментальность, о которой мы столько говорим в последнее время и воистину дает реальный шанс нашей отечественной космонавтике вновь поднять голову!

Лет десять назад мы чуть не потеряли ценностные ориентиры, без которых многое вообще лишено смысла. К счастью, мы вовремя опомнились, вспомнили свои духовные ценности и сейчас медленно, но верно возвращаемся к нашей исконной родной культуре.

5. За гранями миров (вместо заключения).

Около 300-х человек присутствовали на открытии выставки «Космос, меняющий нас» – отложили все свои дела в этот январский морозный день и пришли на встречу с журналом и его художниками.



15 лет спустя: Выставка «КОСМОС, МЕНЯЮЩИЙ НАС», Галерея на Чистых прудах, 13 января 2019 г.: Художники ТО «Созвездие видений»: Сергей Кузнецов, Александр Маранов, Дмитрий Ярошевский, Сергей Демиденко

Некоторые из них пришли загодя, чтобы никуда не торопясь, «с чувством, с толком, с расстановкой» побродить по светлым лабиринтам Галереи на Чистых прудах. Погрузившись с головой в созерцание высокого искусства, будь то фестивально-праздничные ажурные миры Вадима Дрёмова, литургийно-светлые, почти строгие полотна Сергея Кузнецова, словно сияющие изнутри, хрустальные картины Александра Маранова или величественная теологическая мистериальность на холстах Александра Рекуненко. Что не автор, то сокровенная тайна ещё одной маленькой вселенной, что не картина, то целый портал в ещё один удивительный и невообразимый мир. Разве такие ощущения передать на словах?! Это ли не КОСМОС в истинном его смысле?!

На открытии присутствовали и многие наши сотрудники, включая главного редактора Сергея Георгиевича Антоненко. Взяв слово, Сергей Георгиевич от души поблагодарил директора «Галереи на Чистых прудах» Валерия Павловича Новикова за предоставленную возможность организовать подобный вернисаж и Творческое объединение «Созвездие видений» за его достойную организацию, отметив также немаловажную роль журнала в формировании эстетических воззрений не одного поколения читателей.

Одним из почетных гостей выставки стал известный церковный и общественный деятель РПЦ, протоиерей Всеволод Чаплин. Внимательно ознакомившись с экспозицией, отец Всеволод буквально на следующий день выложил на своей страничке в Контакте краткую рецензию. Выделив имена, по меньшей мере, шести художников, (всего их участвовало тридцать три!) чьи произведения, по мнению священнослужителя, заставляют задуматься, он отметил, что это тот самый редкий случай, когда выставка в определенном смысле являет собой пример «искреннего религиозного поиска» и уже только поэтому заслуживает особого внимания.

...В тот морозный январский вечер собравшиеся расходились нехотя. Лица их были светлы и задумчивы от всего увиденного и услышанного.

«Значит все делаем правильно и надо продолжать» - подумалось мне и на сердце стало теплей. А КОСМОС как таковой...он ведь и впрямь способен менять в нас многое к лучшему? Нужно только хотя бы немного самому захотеть измениться. Сделать первый шаг ему навстречу...

НАМЕЧЕНА ДАТА ПРОВЕДЕНИЯ ТРОПЫ МУЖЕСТВА В 2019 ГОДУ



«Тропа мужества» является массовым мероприятием открытого формата, позволяющим впервые участвовать в нем даже новичкам, и дает возможность участникам попробовать свои силы и проверить надежность снаряжения на длинной дистанции. Опытные участники могут совершенствовать свою физическую форму и тактическое мастерство.

Цель мероприятия – популяризация и вовлечение в активный, здоровый образ жизни и привлечение широких масс населения к занятиям спортом, создание сообщества близких по духу людей.

«Тропа мужества» НЕ ЯВЛЯЕТСЯ коммерческим мероприятием.

«Тропа мужества» НЕ ЯВЛЯЕТСЯ услугой – но ЯВЛЯЕТСЯ возможностью проверить себя, товарищей, снаряжение.

«Тропа мужества» НЕ ИСПОВЕДУЕТ принципы «победа любой ценой» и «соперничество», а исповедует принципы «Победим вместе!» и «Сотрудничество!».

22 июня 2019 года пройдёт очередной этап «Тропы мужества».

Мероприятие будет проводиться в районе с. Ворсино Боровского района на границе Московской и Калужской областей.

Дистанции:

— 15 км до 1 КТ и обратно (детская);
— ~45 км верхняя петля (начальная дистанция);
— ~70 км две петли (базовая);
— ~110 км две петли + верхняя (марафонская дистанция).

Масс-старт для дистанций 110 км, 70 км и 45 км в 4:00*.

Старт детской дистанции в 10:00*.

*Обращаем внимание, что данное положение может быть изменено по усмотрению Организаторов.

Соревнования проводятся Группой «Тропа мужества», при непосредственном участии и поддержке:

- Клуба ветеранов специальной разведки ВМФ «Фрог-клуб»;
- Администрации Калужской области;
- Администрации Боровского района;
- Организации «Морской Комплексной Безопасности»;
- МОО Русское Космическое Общество;
- Компании «СПЛАВ»;
- Компании Мобильные бани «Мобиба Москва».

Сайт: **www.natrope.com**

РЕДАКЦИОННЫЙ СОВЕТ:
Председатель Редакционного совета РКО: Гапонов А.А.
Члены ред. совета: Кузнецов О.Л., Шамаева Е.Ф., Ярошевский Д.В., Сухов В.В., Макаров В.В., Шевченко В.В.
Выпускающий редактор: Романова Д.Р., **e-mail:** gazeta@cosmatica.org
ДОПУЩЕНО К ПЕЧАТИ И РАСПРОСТРАНЕНИЮ:
Председатель Совета безопасности РКО: Широков В.В.
Адрес: 125040, г. Москва, Ленинградский пр-т, д.7/1, офис 20
www.cosmatica.org, www.sfera-razuma.ru, www.устойчивоеразвитие.рф, www.большаков.рус

Газета зарегистрирована Федеральной службой по надзору в сфере связи, информационных технологий и массовых коммуникаций.
Свидетельство о регистрации ПИ № ФС 77-67645
Редакция в переписку не вступает, рукописи не рецензирует и не возвращает.
Не несет ответственности за авторские материалы.
Точка зрения автора может не совпадать с мнением редакции.
При перепечатке материалов ссылка на газету «Природа-Общество-Человек: Ноосферное Устойчивое Развитие» обязательна.
Тираж: 800 экз.

ПАЛАТОЧНЫЙ ЛАГЕРЬ «КОСМОДЕСАНТ»

Уважаемые родители, приглашаем ваших детей к участию в традиционном военно-патриотическом лагере «Космодесант-2019».

Главной целью лагеря является воспитание духа товарищества, ответственности и самостоятельности в детях. Настроя на победу, благодарность, уважение к себе, к равным и старшим.

Организатор лагеря - Межрегиональная общественная организация в сфере изучения и популяризации космонавтики «Русское космическое общество» (**www.cosmatica.org**).

Особой тематикой лагеря является Космос. Тематические занятия и профориентация для поступления в высшие учебные заведения по специальностям, связанным с Космосом. Инженер, военный летчик, космонавт-исследователь и другие.

Основная информация:

Сроки: 3-12 июля – первая смена, 17-26 июля – вторая смена.
Место: Московская Область, пос. им Цурюпы, лагерь «Орлёнок».
Транспорт: Автобус из Москвы от Ярославского шоссе, 18-2.
Стоимость участия: 15000 рублей с человека, включая дорогу на автобусе от Москвы, питание, снаряжение, работу инструкторов. Возможны социальные скидки, обращайтесь, рассмотрим каждую ситуацию отдельно.
Участники смены: как правило, 25-30 человек. Возраст 12-18 лет, по договоренности можно и старше/младше.
Питание: 3-х разовое горячее. Участники программы сами готовят пищу на костре. Свежие продукты, хлеб, овощи и фрукты закупаются в продуктовых магазинах и рынке на «большой земле».

Вся питьевая вода проходит кипячение. Либо приобретается в бутылках.

Проживание: Палатки по 4-6 человек. Раздельное, для юношей и девушек. Коврики и спальники рекомендуем приобретать свои. Либо взять напрокат у нас.

Программа лагеря – победитель городских конкурсов и включает в себя:

1) Занятия с опытными инструкторами по тактике и маскировке, топографии и ориентированию.
2) Военно-тактические игры с использованием лазерного оборудования и макетов вооружения.
3) Спортивные игры и соревнования, элементы рукопашного боя.
4) Навыки выживания на природе, обустройство лагеря, питание, растения, разведение костров и многое другое.
5) Астрономические наблюдения, ориентирование по звездам, космические легенды и встречи с учеными.
6) Беседы по Истории Отечества, знание о героях, песни у костра.
7) Как финал — особая программа «Ракетное Выживание» на несколько дней в лесу под контролем инструкторов.

Всем, кто с честью пройдет испытания вручаются памятные стальные жетоны. Наши лагеря – это опыт, товарищество и впечатления на всю жизнь. Жду Ваших звонков и писем.

Контакты:

Руководитель проекта «Наша Армия», Член Президиума Русского Космического Общества **Зотов Степан Андреевич**:
Тел: 8 (916) 142-12-64
stepanzotov@yandex.ru

